طافشلا

شهادة الضمان

شهادة الضمان

1) تبدأ فترة الضمان بعد تسليم المنتج في خلال فترة محددة بعامين .
2) بدءًا من تاريخ التوريد فإن هذا الضمان يشمل المنتج بالكامل، بما في ذلك كل الأجزاء المتضمنة التي تضم الخامة والمصنعية وعيوب التصنيع في خلال الفترة الزمنية الموضحة أعلاه، شريطة أن يتم استخدامه بما يتوافق مع المقدمة وأدلة الاستخدام وعدم تداخله مع الصيانة أو الإصلاح أو أي غرض آخر من قبل أفراد آخرين غير هؤلاء المعتمدين من Arçelik A.Ş.
3) إذا كان المنتج تالفًا، بما يتوافق مع البنود الموضحة في المادة 11 من قانون حماية المستهلك رقم 6502، فسوف يحق للمستهلك استخدام أحد الحقوق الموضحة أدناه:
أ- لإلغاء العقد،
ب- للمطالبة بتخفيض على سعر البيع،
جـ- للمطالبة بالتصليح مجانًا،
د- للمطالبة باستبدال المنتج بآخر خال من الأعطال.
4) إذا كانت المستهلك يفضل التصليح المجاني، فيتعين على البائع أن يتحمل مسئولية تصليح المنتج أو أن يعهد لجهة أخرى بالإصلاح دون إضافة المزيد من الرسوم تحت مسمى نفقات معامل أو نفقات أجزاء مستبدلة أو أي مسمى آخر. أيضًا يجدر أن يكون المستهلك قادرًا على استغلال حقه في التصليح بدون مصاريف في مقابل الجهة الصانعة أو المستورد. البائع والجهة المصنعة والمستورد عليهم تحمل مسئولية أمام المستهلك بتخويله استغلال هذا الحق.
5) في حال استغلال المستهلك لحقه في التصليح بدون مصاريف، إذا
- تعطل المنتج مرة أخرى في خلال فترة الضمان،
- في حال تجاوز الفترة الضرورية للإصلاح،
إذا قام مركز الخدمة المعتمد أو البائع أو الجهة الصانعة أو المستورد بتصميم المنتج بشكل لا يمكن إصلاحه،
يتعين أن تتم إتاحة الفرصة أمام المستهلك للمطالبة باسترداد المستحقات المالية والتخفيضات على السعر بالنسبة لحجم العطل أو استبداله بآخر خال من العيوب، إن وجد، من البائع.
ليس من حق البائع رفض طلب المستهلك. البائع والجهة المصنعة والمستورد عليهم تحمل مسئولية رفض هذا الطلب.
6) لا يمكن أن تتجاوز فترة الإصلاح القصوى للمنتج 20 يوم عمل في فترة عمره الافتراضي في إطار التشريع القانوني المعني. هذه الفترة الزمنية تبدأ في تاريخ إبلاغ مركز الخدمة المعتمد أو البائع عن عطل المنتج في خلال فترة الضمان، أو في تاريخ تسليم المنتج إلى مركز الخدمة المعتمد في خارج فترة الضمان. إذا كان المنتج الخاضع للضمان يتعذر إصلاحه في خلال 10 أيام عمل، فيتعين على الجهة الصانعة أو المستورد أن يكون ملزمًا بتقديم منتج آخر بمواصفات مشابهة لتلك الخاصة بالمستهلك إلى أن يتم إصلاح المنتج التالف. إذا لم يطلب المستهلك منتجًا آخر بمواصفات مشابهة فسوف يتم إعفاء الجهة الصانعة أو المستورد من هذا الالتزام. إذا تعطل المنتج مرة أخرى في خلال فترة الضمان، فسوف تتم إضافة فترة التعطل إلى فترة الضمان.
7) الأضرار والأعطال التي تنتج عن استخدام المنتج المتعلقة بالقواعد الموضحة في دليل المستخدم لا يشملها الضمان.
8) يجب أن يكون العميل قادرًا على أن يذهب إلى محكمة حقوق المستهلك أو محكمة المستهلك الموجودة في منطقة محل إقامته أو في المكان الذي يتم فيه تنفيذ عمليات المستهلك في حالة وجود نزاعات متعلقة بحقوق في الضمان.
9) إذا لم يقدم البائع هذه الشهادة فسوف يكون من حق المستهلك الرجوع إلى وزارة الشئون الجمركية وحماية المستهلك والإدارة العامة للرقابة على الأسواق.

الجهة المصنعة أو المستورد،

الاسم: ARÇELİK A.Ş.
العنوان: Arçelik A.Ş. Karaağaç Caddesi No:2-6, 34445, Sütlüce / İSTANBUL
التليفون: (0216) 585 8 888
فاكس: (0216) 423 23 53
عنوان الموقع الإلكتروني: www.altus.com.tr

بيانات المنتج
الماركة:
النوع: طافشلا
الطراز:
لوحة الصنع والرقم التسلسلي:
مدة الصيانة: عامان
فترة الإصلاح القصوى: 20 يوم عمل

Arçelik A.Ş.

بيانات البائع:
اللقب:
العنوان:
التليفون:
فاكس:
بريد إلكتروني:

تاريخ ورقم الفاتورة:
تاريخ وموقع التوريد:
التوقيع المعتمد:
ختم الشركة:

البائع المعتمد الذي باع لك المنتج عليه أن يوقع ويختم في هذه الخانة.

أخطاء الاستعمال والنقاط التي يتعين وضعها في
الاعتبار بخصوص الضمان

الأمور الموضحة أدناه يتم إلغاؤها في مقابل رسوم معينة. شروط الضمان لا تسري على هذه المواقف،
1) الأضرار والأعطال التي تنتج عن عيوب الاستعمال،
2) الأضرار والأعطال التي تنشأ في أثناء التحميل والتفريغ والنقل وما إلى ذلك بعد أن يتم توريد المنتج إلى المستهلك،
3) الأضرار والأعطال التي تنشأ عن الكهرباء والماء والغاز الطبيعي وشبكة التليفون وما إلى ذلك أو البنية التحتية حيث يتم استخدام المنتج بها،
4) الأضرار والأعطال التي تنتج عن الأحداث الطبيعية والحرائق والطوفان وما إلى ذلك.
5) الأضرار والأعطال التي تنتج عن استخدام المنتج في مقابل النقاط المتعلقة بالقواعد الموضحة في المقدمة ودليل المستخدم،
6) الأضرار والأعطال التي تنتج عن استخدام المنتج المخصص للأغراض التجارية أو المهنية بالشكل الموضح في قانون حماية المستهلك رقم 6502،

الضمان الممنوح سوف يلغى في حالة صيانة المنتج أو تصليحه أو تداخله مع أي غرض آخر من قبل أفراد غير مؤهلين.

فترة ضمان المنتج المستبدل في خلال هذه الفترة يكون مقصورًا على الفترة المتبقية من المنتج السابق.

إنتاج شركة Arçelik A.Ş.
المنشأ: تركيا

مركز الاتصالات
444 0 888

الرقم الآخر
0216 585 8 888

Arçelik A.Ş. Karaağaç Caddesi No:2-6,
34445, Sütlüce / İSTANBUL
تليفون: 85 85 585 (216-0) فاكس: 23 23 423 (216-0)

7 خدمة العملاء

عميلنا العزيز،
Arçelik مركز اتصالات يقدم خدماته طوال 24 ساعة على مدار الأسبوع.
يمكنك الاتصال بمركز الاتصالات لدينا بدون إضافة كود المنطقة من هاتفك الجوال أو الخط الأرضي وطلب أية خدمة متعلقة بمنتجك.
المكالمات التي قمت بها إلى مركز الاتصالات لدينا يمكن أن تكون في مقابل رسوم تفرضها الجهة المقدمة للخدمات وفقًا للتعريفة المحددة في عقدك.
يمكنك أيضًا الوصول إلى مركز الاتصالات لدينا من خلال إكمال الاستمارة المتاحة على قطاع "خدمات المستهلك" www.arcelikbeko.com.tr أو من خلال إرسال فاكس على رقم 0216 423 23 53.
للمراسلة على العنوان:
Arçelik Çağrı Merkezi, Arçelik A.Ş.
Ankara Asfaltı Yanı, 34950
Tuzla/İSTANBUL

مركز الاتصالات Arçelik
888 0 444
(اتصل على الرقم بدون طلب كود المنطقة من على أي خط أرضي أو جوال)
رقم بديل
888 8 585 0216

يرجى اتباع التوصيات الموضحة أدناه.
1 عندما اشتريت المنتج فقد قام الوكيل المعتمد بالتصديق على شهادة الضمان الخاصة بك.
2 احرص على اتباع التعليمات الواردة في دليل المستخدم عند استخدام منتجك.
3 يرجى الاتصال بمركز الاتصالات من على الأرقام الهاتفية الموضحة أعلاه لتقديم طلب الخدمة.
4 يرجى أن تطلب من فني الخدمة تقديم "هويته الفنية".
5 تذكر أن تطلب الحصول على "إيصال الخدمة" من الفني عند انتهاء مهمته. "إيصال الخدمة" الذي تستلمه سوف يكون مفيدًا في حال ظهور أية مشاكل مستقبلية في منتجك.
6 العمر الافتراضي للمنتج هو 10 سنوات. (الجهة الصانعة سوف توفر قطع غيار في خلال هذه الفترة ضمانًا لسلامة تشغيل المنتج)

سياسة رضاء العميل

باعتبارنا شركة Arçelik A.Ş. فإننا نتبع سياسة معينة منصبة على العميل متقبلين في ذلك حقيقة تقديم خبرة فائقة في التعامل مع العملاء بدون أي تمييز بين ملفات العملاء من خلال إتاحة إمكانية نقل طلبات العملاء ومقترحاتهم لصالح علامتنا التجارية، حيث إننا نقدم خدماتنا من خلال كل القنوات (مركز الاتصالات والبريد الإلكتروني والموقع www.arcelikbeko.com.tr والفاكس والبريد والوسائط الاجتماعية والباعة)، وبعدها نقوم بتجميع هذه المعلومات في صورة بيانات مفردة وشفافة ويمكن إعداد تقارير بشأنها، ونقوم بمعالجة وتقييمها بطريقة عادلة وموضوعية على النحو الذي تنظمه القواعد القانونية مع استمرار الفحص والتحقق وتحسين العمليات المنفذة. على التوازي مع إمكانيات الوصول إلى عملائنا فإن كل العمليات المنفذة تكون مدمجة في نظام الإدارة، وقد قمنا بتطوير هيكل الفحص الذاتي بالإضافة إلى إثبات الأهداف الإدارية من خلال هذا النظام.

تقييم طلب الخدمة

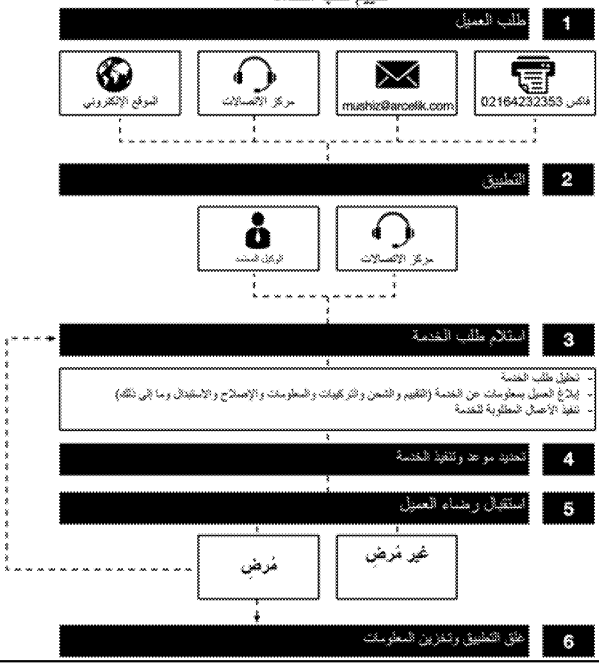

6 استكشاف الأعطال وإصلاحها

لا يقوم الموقد بالتسخين.

- قد يكون منصهر التيار الرئيسي معيبًا أو قد احترق. >>> *افحص وحدات المنصهر في صندوق وحدات المنصهر. إذا لزم الأمر، استبدلها.*
- المنتج غير متصل بالمقبس. >>> *افحص توصيل القابس.*
- من الممكن ألا يكون قد تم ضبط زر السرعة. >>> *اضغط على زر السرعة المرغوب.*
- انقطاع الكهرباء. >>> *تحقق من توصيل الكهرباء. افحص الفيوزات وصندوق الفيوزات. عند اللزوم، قم بتغيير الفيوزات أو أعد ضبطها.*

لمبة الشفاط لا تعمل.

- لمبة الشفاط معطلة. >>> *قم بتغيير لمبة الشفاط.*
- انقطاع الكهرباء. >>> *تحقق من توصيل الكهرباء. افحص الفيوزات وصندوق الفيوزات. عند اللزوم، قم بتغيير الفيوزات أو أعد ضبطها.*

استشر وكيل الخدمة المعتمد أو الموزع الذي قمت بشراء المنتج منه إذا لم تستطع إصلاح المشكلة على الرغم من اتباع التعليمات الواردة في هذا القسم. لا تحاول إصلاح منتج معيب مطلقًا بنفسك.

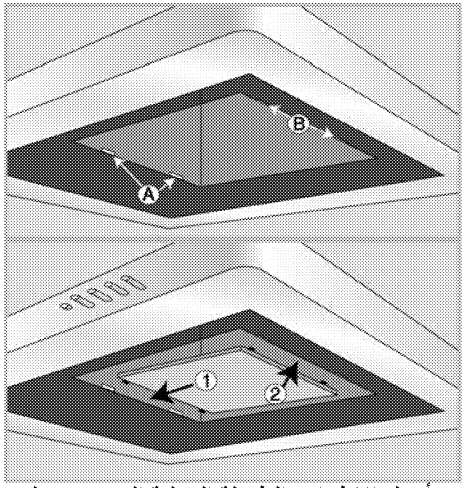

3. أدخل الاطراف الطويلة الصلبة الموجودة على الجانب الآخر من فلتر الفحم في الفتحة B في الاتجاه 2.
4. تأكد من تثبيت جانبي فلتر الفحم جيدًا.

استبدال اللمبة

> **خطر:**
> قبل استبدال اللمبة، تأكد من فصل الجهاز عن التيار لتجنب خطر الصدمة الكهربية. واتركه يبرد إذا كان ساخنًا.
> الأسطح الساخنة قد تتسبب في الإصابة بحروق!

> لمعرفة مواصفات اللمبة، انظر *المواصفات الفنية, صفحة 9*. يمكن الحصول على مصابيح الموقد من مخزن أدوات كهربية محلي

> قد يختلف موضع المصباح عما هو موجود بالرسم التوضيحي.

> المصباح المستخدم في هذا الجهاز ليس مناسبا لإضاءة غرف المنزل. الغرض المقصود من هذا المصباح هو مساعدة المستخدم على رؤية الأطعمة.

1. اخلع اللمبة من خلال الضغط عليها نحو مبيتها في اتجاه عقارب الساعة (1) ثم اخلعها من خلال تدويرها عكس اتجاه عقارب الساعة (2).

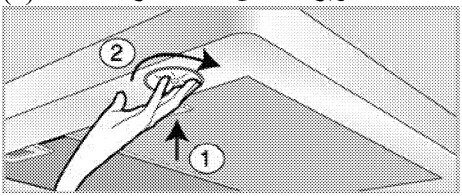

2. قم بتركيب اللمبة الجديدة من خلال تدويرها في اتجاه عقارب الساعة.
3. يصدر صوت "تكة" عند تثبيت اللمبة في مكانها.

5 الصيانة والعناية

معلومات عامة

ستمتد فترة الخدمة للمنتج وستقل المشكلات المتكررة إذا تم تنظيف المنتج على فترات زمنية منتظمة.

خطر:
افصل المنتج من مزود التيار قبل بدء أعمال الصيانة والتنظيف.
يوجد خطر وقوع صدمة كهربية!

- قم بتنظيف المنتج بالكامل بعد كل استخدام. نظف الجهاز بعناية بعد كل مرة استخدام، فبهذه الطريقة سيكون ممكنًا إزالة أي رواسب طهي بشكل أسهل، ومن ثم تتفادى حرقها عند استخدام الموقد في المرة التالية.
- لا يتطلب تنظيف الجهاز أي مواد تنظيف خاصة. استخدم المياه الدافئة مع سائل التنظيف، وقطعة قماش ناعمة أو اسفنج لتنظيف المنتج ثم قم بمسحه بقطعة قماش جافة.
- لا تستخدم مواد التنظيف التي تحتوي على احماض أو كلور لتنظيف أسطح الاستانلس والمقبض. استخدم قطعة قماش ناعمة مع منظف سائل (لا يعمل على التآكل) لمسح هذه الأجزاء وتنظيفها، مع الانتباه للمسح في اتجاه واحد.

قد يلحق التلف بسطح الجهاز بفعل بعض مواد التنظيف أو المطهرات.
لذا لا تستخدم أي مواد تطهير قوية أو مساحيق/كريم التنظيف أو أدوات حادة.

لا تستخدم المنظفات البخارية في التنظيف.

فلتر الألومنيوم

يقوم هذا الفلتر بالتقاط أجزاء الزيت الموجودة في الهواء. ننصحك بتنظيف الفلتر مرة واحدة كل شهر في ظل الاستخدام العادي. برجاء خلع الفلاتر الألومنيوم أولاً للقيام بهذه العملية. اغسل الفلاتر في محلول به سائل تنظيف وقم بتركيبها بعد أن تجف. قد يتغير لون الفلاتر الألومنيوم نتيجة للغسل. وهذا أمر طبيعي، ولا تحتاج إلى تغيير الفلتر.

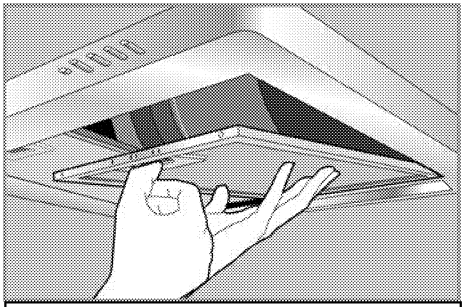

يمكنك أيضًا غسل الفلاتر الألومنيوم في غسالة الأطباق.

خلع الفلاتر الألومنيوم

1. ادفع قفل الفلتر الألومنيوم للأمام.
2. قم بإنزال الفلتر برفق واسحبه للأمام. وإلا، فسوف تتسبب في انثناء الفلتر.
3. بعد الغسل، اعكس الخطوات السابقة وأعد تركيب الفلتر الألومنيوم.

فلتر الفحم (استخدمه بدون مدخنه)

لا يجوز أبدًا غسل فلتر الفحم.

يجب استبداله مرة واحدة كل 4 شهور في ظل الاستخدام العادي. يمكنك الحصول على فلاتر الفحم من مركز الخدمة المتخصص.

تركيب فلتر الفحم

1. خلع فلاتر الألومنيوم
2. بعد خلع الفلاتر، أدخل الجانب الذي به أطراف صغيرة مرنة من فلتر الفحم المورد مع المنتج، في الفتحة A من الشفاط في الاتجاه 1.

إيقاف تشغيل الشفاط

1. المس مفتاح الإيقاف بينما الشفاط يعمل على سرعة معينة.

تشغيل اللمبة

1. المس مفتاح اللمبة لتشغيل اللمبة.

إطفاء اللمبة

1. المس مفتاح اللمبة مرة أخرى لإطفاء اللمبة.

مفتاح الإيقاف لا يقوم بإطفاء اللمبة، بل يوقف فقط تشغيل الشفاط.

وضع فلتر الهواء (للطراز B)

1. المس المفتاح الوظيفي أثناء عدم تشغيل الجهاز على أي سرعة.

» يتم تفعيل تفعيل وضع فلتر الهواء وسوف تومض لمبة LED بالمفتاح الوظيفي كل 3 ثوان.

2. يعمل وضع فلتر الهواء لمدة 10 دقائق على مستوى السرعة 1 ويتوقف لمدة 50 دقيقة خلال ساعة واحدة. في حالة عدم إيقاف وضع فلتر الهواء، فسوف يستمر في التشغيل لمدة 10 دقائق ويتوقف لمدة 50 دقيقة كل ساعة خلال 24 ساعة.

يمكنك الاستفادة من وضع فلتر الهواء في إزالة الروائح غير المستحبة من المنزل على المدى الطويل باستخدام السرعة المنخفضة.

إيقاف وضع فلتر الهواء (للطراز B)

1. قم بإيقاف وضع ترشيح الهواء من خلال لمس أي مفتاح للسرعة أو لمس مفتاح الإيقاف بينما وضع ترشيح الهواء فعال.

أثناء تفعيل وضع فلتر الهواء عند قيامك بتشغيل وإيقاف الجهاز على أي مستوى للسرعة، لا يتم حفظ وضع فلتر الهواء.

أثناء تفعيل وضع فلتر الهواء، يتم إلغاء البرنامج في حالة انقطاع الكهرباء.

تحذير امتلاء الفلتر (للطراز B)

بعد كل عملية تشغيل لمدة 100 ساعة فسوف تومض لمبة LED على الشاشة كل 0.5 ثانية. قم بتنظيف فلتر جهازك. لا يعاد ضبط تحذير امتلاء الفلتر أوتوماتيكيًا بعد التنظيف.

يمكن أن يتم إعادة ضبط تحذير امتلاء الفلتر من خلال لمس أية وظيفة.

عند صدور تحذير امتلاء الفلتر من الشفاط، لا يعاد ضبط التحذير في حالة انقطاع الكهرباء.

4 تشغيل الشفاط

الشفاط مزود بموتور بإعدادات مختلفة للسرعة. لضمان أداء أفضل، ننصحك باستخدام السرعات المنخفضة في الظروف العادية، واستخدام السرعات العالية إذا كانت هناك روائح وأبخرة شديدة.

الطراز A

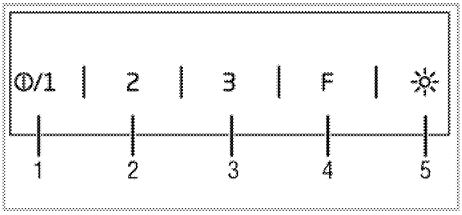

1 مفتاح التشغيل/إيقاف التشغيل / السرعة 1
2 السرعة 2
3 السرعة 3
4 المفتاح الوظيفي
5 مفتاح المصباح

الطراز B

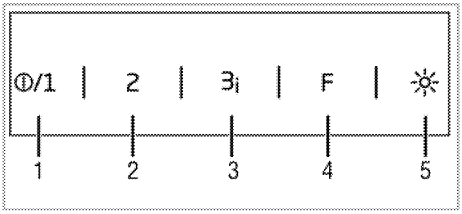

1 مفتاح التشغيل/إيقاف التشغيل / السرعة 1
2 السرعة 2
3 السرعة 3 / المعزز
4 المفتاح الوظيفي
5 مفتاح المصباح

تشغيل الشفاط

1. اضغط على مفتاح التشغيل/الإيقاف لتشغيل الموقد.
2. لتغيير مستوى السرعة، المس مفاتيح السرعة 2 والسرعة 3.

> لا تلمس المفتاحين في وقت واحد. في حالة القيام بذلك، يتم تفعيل سرعة أعلى.

> يعمل الجهاز لمدة 6 ساعات بحد أقصى في حالة عدم لمس أي مفتاح وهو مشغل.

مؤشر لمبة تحذير المستوى

التشغيل/الإيقاف (السرعة 1): لمبة LED مستوى أول مشغلة
السرعة 2: لمبة LED مستوى ثان مشغلة
السرعة 3: لمبة LED مستوى ثالث مشغلة
المُعزز: (لمبة LED مستوى ثالث تومض باستمرار على كل 0.5 ثانية)

وضع الإيقاف الأوتوماتيكي (for للطراز A و B)

1. إذا لمست المفتاح الوظيفي والمنتج مشغل على مستوى معين، فسوف يتم تفعيل وضع الإيقاف الأوتوماتيكي ويتم تشغيل لمبة LED بمفتاح السرعة ولمبة LED بالمفتاح الوظيفي.
2. يستمر المنتج في العمل لمدة 20 دقيقة على المستوى المضبوط بعد الإيقاف الأوتوماتيكي.

> يتم إلغاء وضع الإيقاف الأوتوماتيكي في حالة الضغط على أي مفتاح للمستوى بخلاف مفتاح اللمبة.

تفعيل وضع التهوية الشديدة (المُعزز) (للطراز B)

المس مفتاح السرعة 3 لأكثر من ثانيتين. يتم تفعيل وضع التهوية الشديدة ويظل فعالاً لمدة 7 دقائق بحد أقصى.

بعد 7 دقائق، يستمر في العمل على وضع السرعة 3.

> في وضع التهوية المكثف فإن لمبة LED مستوى ثالث سوف تومض باستمرار على كل 0.5 ثانية.

أثناء التهوية الشديدة، إذا تم لمس أي من مفاتيح السرعة، فسوف يستمر التشغيل في هذا المستوى للسر

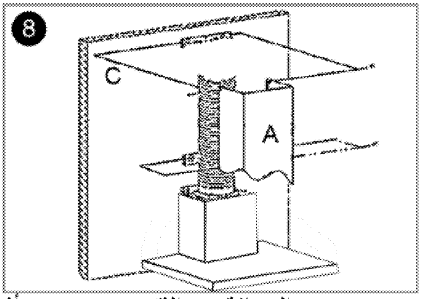

يتم تحديد المسافة بين الثقب 1X و 2X أثناء عملية التركيب حسب الطول المستخدم للمدخنة العلوية.

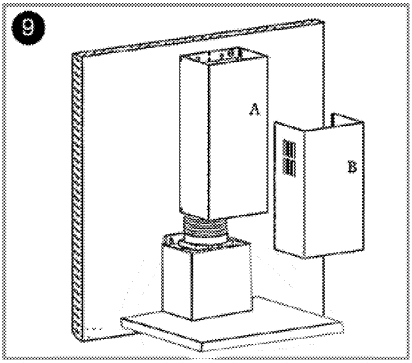

لتركيب المدخنة السفلية B، قم بتمديد المدخنة من خلال سحبها برفق من الجانبين وتثبيتها على الفتحات العلوية للمدخنة كما هو موضح في الشكل أعلاه.

يمكنك استخدام شفاطك بطريقتين:

1- الاستخدام الموصل بمدخنة

يتم تصريف الأبخرة مع ماسورة صرف الغازات الموجودة على حلقة التوصيل على الشفاط. يجب أن يكون قطر ماسورة صرف الغازات مساويًا لقطر حلقة التوصيل. للسماح بتصريف الهواء بسهولة خارج الغرفة في التجهيزات الأفقية، يجب إمالة الماسورة قليلاً بأعلى (حوالي 10°).

يجب خلع فلتر الفحم في حالة تركيبه في الشفاط.

2- الاستخدام غير الموصل بمدخنة

يتم ترشيح الهواء من خلال فلتر الفحم وإعادته إلى الغرفة. يتم استخدام فلتر الفحم في حالة عدم وجود مصرف غازات في المنزل إو إذا تعذر تركيب ماسورة لصرف الغازات.

- اخلع فلاتر الألومنيوم كما هو موضح أدناه.

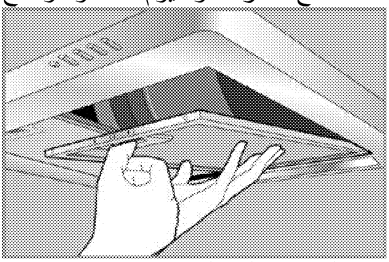

- لتركيب فلتر الكربون كما هو موضح في الشكل.

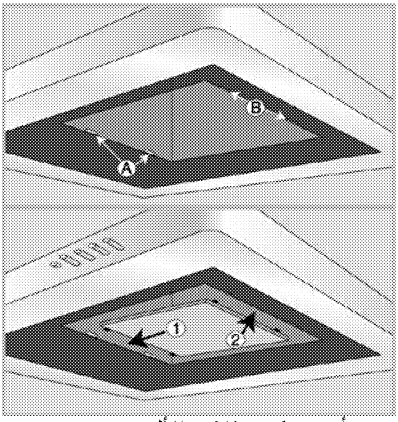

- أعد تركيب فلاتر الألومنيوم.

النقل في المستقبل

- احتفظ بالكرتونة الأصلية للمنتج وانقل المنتج فيها. اتبع التعليمات المكتوبة على الصندوق. إذا لم يكن لديك الصندوق الأصلي، قم بلف الجهاز بالغطاء ذو الفقاقيع أو بالورق المقوى السميك وقم بربطه بإحكام لتجنب تلفه أثناء النقل.

لا تضع أي عناصر على الجهاز وتقم بتحريكها في وضع منتصب.
افحص الشكل العام للمنتج للتأكد من عدم وقوع أي تلف له أثناء النقل.

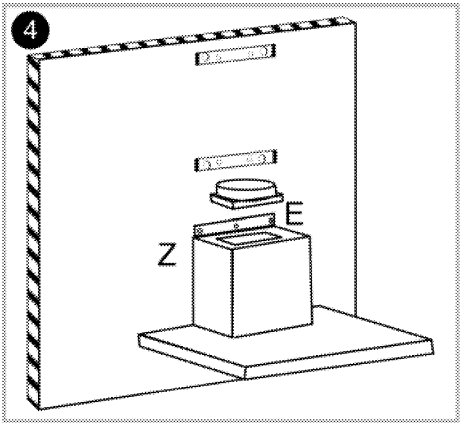

5. كما هو موضح في الشكل 4، ضع حافة منفذ المدخنة (E) للمخرج المستطيل على الجزء العلوي من الشفاط؛ واربط الحافة على الهيكل باستخدام البراغي اللولبية 2.9 مم الموردة مع الملحقات.

6. **لاستخدام وصلة المدخنة:**

في الوضع الموصل بالمدخنة، يمر الهواء المشفوط عبر فلاتر الزيوت إلى المنفذ ثم يصل إلى المدخنة عبر مواسير التوصيل ثم يتم تصريفه للخارج من المدخنة.

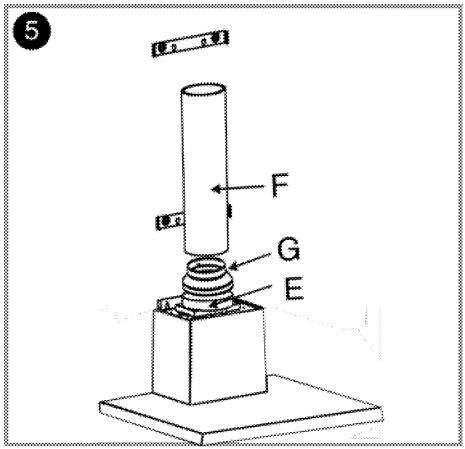

عند استخدام هذا الموضع للوصلة، يجب تركيب موصلات E 150 مم إلى 120 مم على حافة منفذ المدخنة كما هو موضح في شكل 5.

يجب أن تكون مواسير توصيل المدخنة مصنوعة من مادة بلاستيكية مقاومة للنار. عند استخدام وصلة مرنة، يجب مراعاة أن أن الأركان الحادة والانكماشات المفاجئة تؤثر سلبًا على شفط الهواء.

لا يجوز بأي حال عمل وصلة تصريف الغازات بأي مصرف للغازات موصل به جهاز آخر بالفعل لغرض آخر.

> لا يجوز أن تكون ماسورة التوصيل أكبر من 120 مم؛ وعلى العكس، هذا الاستخدام يمنع توصيل المدخنة بشكل صحيح.

7. **التدوير الداخلي (الاستخدام مع فلتر الفحم)**

الهواء المفرغ في الوسيط في وضع التدوير الداخلي يعاد إمداده إلى الوسيط من فوق الشبكات الموجودة على مصرف الغازات بعد مروره على فلاتر الزيوت، وفلاتر الفحم حيث يتم تنظيفه من الروائح غير المستحبة، وحارفة الهواء.

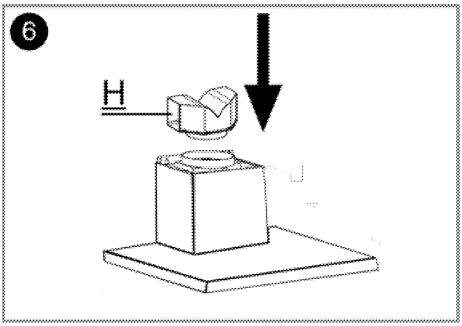

كما هو موضح في شكل 6، يتم تركيب جزء توجيه الهواء على النقطة H.

8. **تركيب مصرف الغازات**

لتركيب المدخنة العلوية A، قم بتثبيت الأركان العلوية للمدخنة على الوصلة (C) كما هو موضح أدناه واربطها على الموصل باستخدام براغي 2.9 مم.

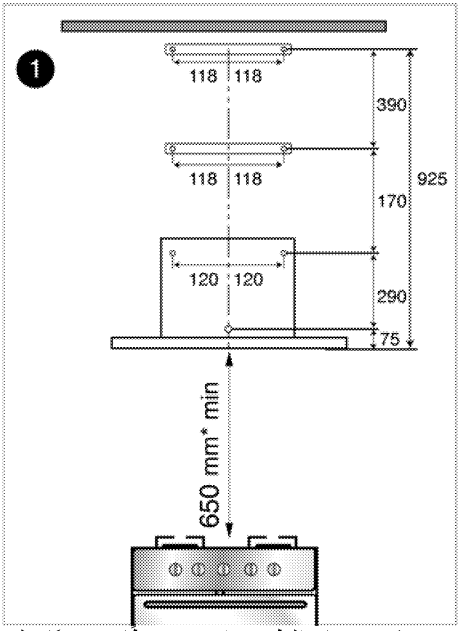

1. مركزة جهاز الطهي، اسحب خطًا محوريًا على الحائط لأعلى حتى ارتفاع 925 مم. بعد ذلك، ومع الاستعانة بهذا الخط المحوري كمرجع، قم بعمل 7 ثقوب بقطر 8 مم حسب المقاس السابق.
2. أدخل السدادات البلاستيكية الموردة مع مواد التغليف في هذه الثقوب. تحقق مما إذا كانت فتحات أجزاء وصلة مصرف الغازات متطابقة مع الثقوب أو لا.

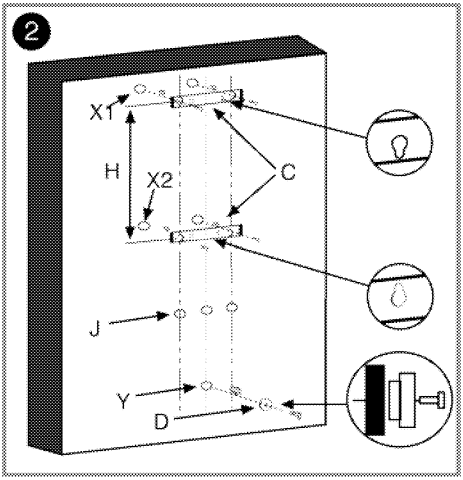

3. كما هو موضح في الشكل 2، قم بتثبيت الموصلات (C) في الثقوب 1X و 2X من خلال برغيي التثبيت الموردين مع الملحقات. اربط حلقة المباعدة (D) على الثقب Y مع توجيه الجانب صغير القطر نحو الحائط.

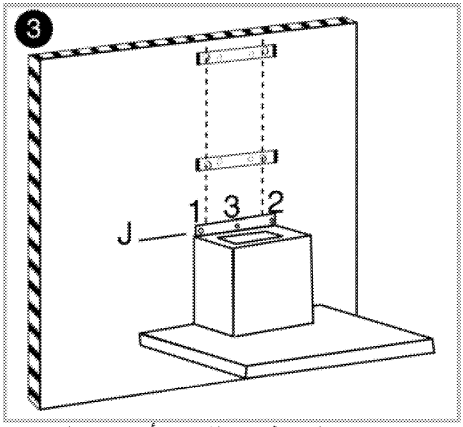

4. قم بتركيب الشفاط من الثقب الأساسي على اللوحة الخلفية على حلقة المباعدة، ثم اسحبه لأسفل للتأكد من تثبيته. بعد ذلك، اربط الهيكل على الحائط من الثقوب 1J و 2J على الجزء الخلفي للهيكل من أعلى. لتجنب سقوط الشفاط لأسفل دون قصد لأي سبب، اربطه أيضًا من الثقب 3J الموضح على الشكل 3.

3 التركيب

اتصل بأقرب وكيل خدمة معتمد من أجل تركيب المنتج. تأكد من أن التركيبات الكهربية في مكانها قبل الاتصال بوكيل الخدمة المعتمد لتحضير المنتج للتشغيل. وإذا لم يكن كذلك، يرجى الاتصال بالفني المؤهل والمركب للقيام بالتركيبات المطلوبة.

يرجى ملاحظة أن عملية إعداد الموقع والتركيبات الكهربية الخاصة بالمنتج تقع في نطاق مسئولية العميل.

خطر:
يجب تركيب المنتج وفقًا لكافة لوائح الكهرباء المحلية.

خطر:
قبل القيام بعملية التركيب، افحص المنتج بالنظر للتأكد من عدم وجود عيوب به.
وإذا وجدت عيوب، لا تقم بتركيبه. فالمنتجات التالفة تتسبب في مخاطر على سلامتك.

خطر:
تحذير: في حال لم تتمكن من تثبيت المسامير أو الجهاز وفقا للتعليمات فقد يؤدي ذلك إلى مخاطر كهربائية.

التركيب

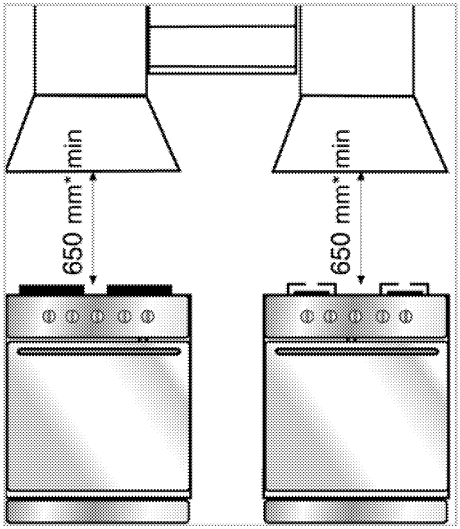

* دقيقة

المسافة الدنيا بين السطح الداعم لأواني الطبخ على الموقد و أدنى جزء لشفاط المطبخ 65 سم.
لا يجب تفريغ الهواء نحو المداخن التي تستخدم لاستنفاد أبخرة من أجهزة أخرى تعمل بالغاز أو أنواع وقود أخرى. (لا ينطبق على الأجهزة التي تفرغ الهواء نحو الغرفة).
ايجب التقيد بقوانين تفريغ الهواء.

التوصيل الكهربائي

تم تصنيع هذا الجهاز باستخدام كابل كهرباء ثنائي المسار، ويجب توصيله بالكهرباء بواسطة مفتاح كهربائي به خلوص لا يقل عن 3 مم بين أسلاك التوصيل ثنائية القطب. استعن بفني كهربائي معتمد لتركيب أسلاك الكهرباء.

- قم بتركيب المنتج بطريقة تسمح بالوصول إلى الوصلة الكهربائية (القابس، المقبس الحائطي) بعد التركيب.

تركيب الشفاط

الأبعاد بالملليمتر.

فيما يلي المعلومات المطلوبة لتحضير مكان تركيب الشفاط.

يجب وضع الشفاط بمحاذاة المحور المركزي لجهاز الطهي. المسافة بين جهاز الطهي وفلاتر زيوت الشفاط يجب ألا تقل عن 650 مم. قم بإجراء الخطوات التالية لتركيب الشفاط.

التجهيزات الموردة

يمكن أن تتنوع الملحقات المرفقة وفقا لطراز الجهاز. قد لا تتوافر كل الملحقات الواردة في دليل المستخدم في المنتج الجهاز بك.

1. **دليل المستخدم**
2. **الموصل الحائطي**

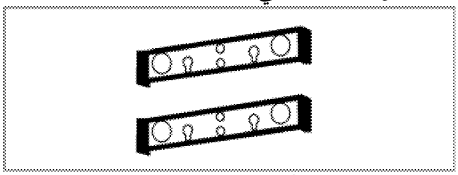

3. **جزء توجيه الهواء** اختياري

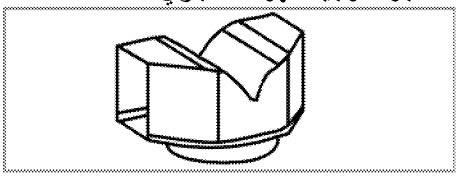

4. **مهايئ التوصيل بالمدخنة**

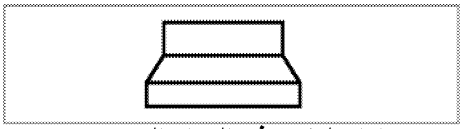

5. **صمامات لمنع تدفق الهواء العكسي**

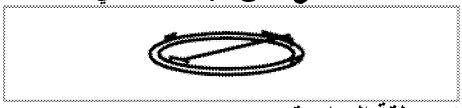

6. **حلقة المباعدة**

المواصفات الفنية

الأبعاد الخارجية (الارتفاع/العرض/العمق)	دقيقة 730 ملم حد أقصى 960 ملم/598 ملم/490 ملم
الفلطية/التردد	240-220 فولط ; 50 هرتز
التحكم	3 مستوى + 1 المُعزز
قدرة الشفط	730 متر^3/h
إجمالي استهلاك الطاقة	حد أقصى 300 واط
الفيوز	دقيقة 10 A
قطر ماسورة خرج الهواء	150-120 ملم

قد يتم تغيير المواصفات الفنية بدون إشعار مسبق لتحسين جودة المنتج.

الأشكال الواردة في هذا الدليل هي للتوضيح وقد لا تتوافق مع المنتج.

تم الحصول على القيم الموضحة على ملصقات المنتج أو في الوثائق الأخرى المطبوعة المرفقة بالمنتج في ظروف معملية اختبارية وفقًا للمعايير ذات الصلة. وربما تختلف هذه القيم وفقًا لظروف تشغيل المنتج وظروف البيئة المحطية.

2 معلومات عامة

عرض عام

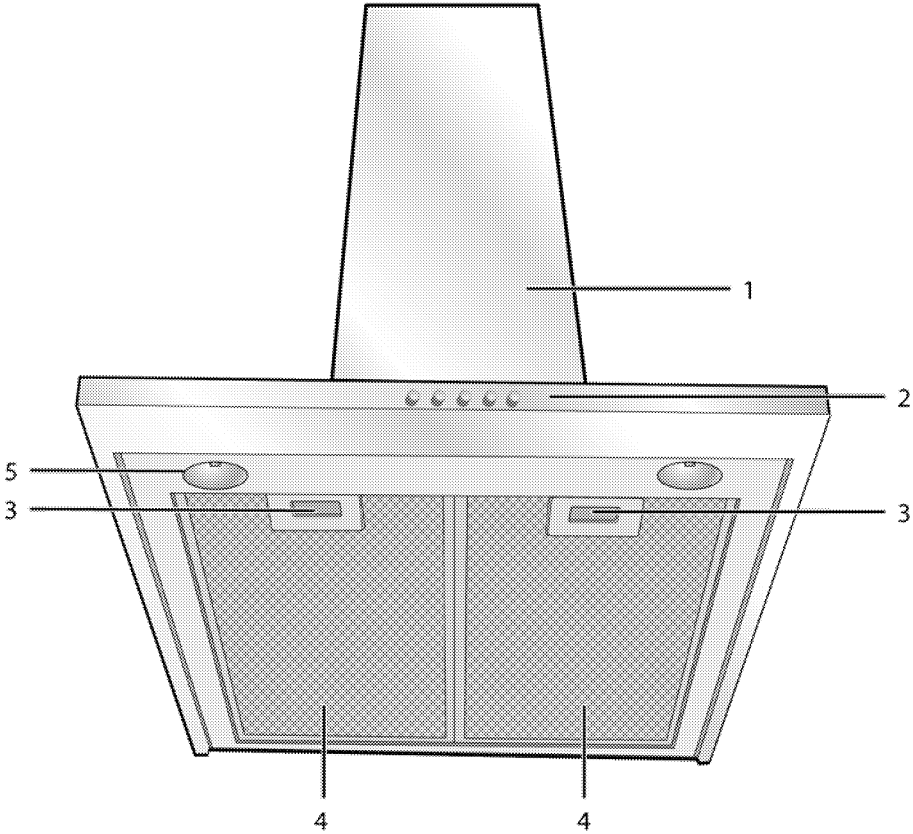

1 هيكل الشفاط
2 لوحة التحكم
3 قفل فلتر الألومنيوم
4 فلتر الألومنيوم
5 اللمبة

-
تم تصنيع هذا المنتج من منتجات وخامات عالية الجودة والتي يمكن إعادة استخدامها وهي مناسبة لإعادة التدوير. وبالتالي فلا تتخلص من المنتج ضمن النفايات المنزلية العادية في نهاية عمره الافتراضي. أحضره إلى نقطة تجميع لإعادة تدوير الأجهزة الكهربائية والإلكترونية. يرجى الرجوع إلى السلطات المحلية لديك لمعرفة المزيد عن أقرب مركز تجميع. ساعد في حماية البيئة والموارد الطبيعية من خلال إعادة تدوير المنتجات المستعملة. قبل التخلص من الجهاز، اقطع كابل التيار الكهربي وتأكد من أن قفل الباب (إن وجد) غير قابل للاستخدام لتجنب الظروف الخطرة على الأطفال.

التخلص من مواد التعليف

- مواد التغليف خطرة على الأطفال. يجب الاحتفاظ بمواد التغليف في مكان آمين بعيدا عن متناول الأطفال. تم تصنيع مواد التغليف الخاصة بالمنتج من مواد قابلة لإعادة التدوير. تخلص منها بشكل سليكم وافرزها وفقا لتعليمات المخلفات المدورة. لا تتخلص منها مع المخلفات المنزلية العادية.

الغرفة، بشكل تام أو يجب أن يكون الجهاز من النوع المحكم.

- في حالة وجود جهاز يعمل بالوقود الزيتي أو الغازي في المكان المحيط، فيجب تهوية الغرفة بشكل كافٍ.
- في حالة استخدام جهاز غير كهربائي في نفس الوقت في المكان المحيط مع الشفاط، فإن الضغط السلبي في الغرفة يجب أن يكون 0.4 ميللي بار بحد أقصى، وذلك لتجنب قيام الشفاط بإرجاع عادم الجهاز الآخر في الغرفة.
- لا تقم أبدًا بتوصيل الشفاط بمداخن تُستخدم لأجهزة التدفئة أو عادم الغاز أو مع ألسنة اللهب المرتفعة. التزم باللوائح التي تضعها الهيئات المختصة بشأن تصريف الهواء الخارج.
- في حالة التوصيل بمدخنة، استخدم مواسير بقطر 120 مم. يجب أن تكون وصلة الماسورة قصيرة قدر الإمكان وبها عدد أقل من الانحناءات.
- لا تقم بتعليق مواد سهلة الاشتعال على مقابض الشفاط.
- لا تتحمل شركتنا أبدًا أية مسؤولية عن المشكلات التي تنتج عن استخدام الجهاز في ظل عدم الالتزام بالتحذيرات السابقة.
- هناك خطر نشوب حريق في حال لم تتبع التعليمات حول طريقة التنظيف.
- لا تطبخ على النار أو اللهب تحت شفاط المطبخ.
- تحذير: الأجزاء التي يمكن الوصول إليها يمكن أن تسخن أثناء الاستخدام.
- وينصح لك لتنظيف الفلتر مرة كل شهر في الاستخدام العادي

الاستخدام المخصص له الجهاز

تم تصميم هذا الجهاز للاستخدام المنزلي فقط. حيث إنه غير مصرح بالاستخدام التجاري.

لن تتحمل جهة التصنيع أي مسؤولية عن التلف الذي يصيب الجهاز نتيجة للاستخدام غير السليم أو أخطاء التعامل.

العمر الافتراضي للمنتج هو 10 سنوات. يجب على المصنع أن يقدم قطع الغيار المطلوبة للمنتج ليتم تشغيله كما محدد طوال تلك الفترة.

سلامة الأطفال

- احرص على إبعاد الأطفال عن المنتج أثناء عمله ولا تسمح لهم باللعب بالمنتج.
- مواد التغليف خطرة على الأطفال. احفظ خامات التغليف في مكان بعيد عن متناول الأطفال، وقم بتصنيفها والتخلص منها حسب توجيهات التخلص من المخلفات.
- المنتجات الكهربائية خطيرة على الأطفال. احرص على إبعاد الأطفال عن المنتج أثناء عمله ولا تسمح لهم باللعب بالمنتج.

التوافق مع تشريعات AEEE للتخلص من المنتجات المستعملة

- هذا المنتج لا يحتوي على مواد ضارة أو محظورة كتلك المشار إليها في "المواصفة الخاصة بتقييد استخدام بعض المواد الخطرة في المخلفات الكهربائية والإلكترونية" (WEEE) الصادرة عن وزارة شئون البيئة والتعمير بالجمهورية التركية.
وهو متوافق مع مواصفة AEEE.

- يجب فصل المنتج عن التيار الكهربي الرئيسي أثناء القيام بالتركيب أو الصيانة أو التنظيف أو الإصلاح.
- في حالة تضرر كابل الكهرباء، فيجب تغييره بمعرفة أقرب وكيل خدمة.
- لا تقم أبدًا بتوصيل كابل الكهرباء بالقرب من المواقد. فربما يتسبب الكابل في نشوب حريق في حالة انصهاره.
- عند القيام بأي تعامل مع الأجهزة أو الأنظمة التي تعمل بالكهرباء، ينبغي أن يتم التعامل من خلال الأفراد المؤهلين المعتمدين.
- في حالة وجود تلف ما، أوقف تشغيل المنتج وافصله عن التيار الكهربي الرئيسي. للقيام بذلك، أوقف تشغيل المنصهر في المنزل.
- تأكد من أن تيار المنصهر متوافق مع المنتج.
- لا تقم مطلقا بغسيل المنتج بالماء! يوجد خطر وقوع صدمة كهربية!

سلامة المنتج

- الارتفاع بين السطح السفلي للشفاط والسطح العلوي للموقد يجب ألا يقل عن 650 مم.
- لا تقم أبدًا بلمس لمبة الشفاط بعد التشغيل لفترة طويلة. فاللمبات الساخنة يمكن أن تصيب يدك بحروق.
- لا تقم أبدًا بتشغيل المنتج بدون فلتر زيوت. لا تقم أبدًا بخلع الفلاتر والمنتج قيد الاستخدام.
- تجنب وجود لهب كبير أسفل المنتج. وإلا، فربما تشتعل الأجزاء الموجودة على فلتر الزيوت وتتسبب في نشوب حريق.
- قم بتشغيل المواقد بعد وضع الأواني والأوعية عليها. وإلا، فإن درجة الحرارة المتزايدة قد يتسبب في تشويه أجزاء معينة من المنتج.
- قم بإيقاف المواقد قبل إزالة الأواني والأوعية.
- تجنب وجود مواد قابلة للاشتعال أسفل الشفاط.
- لا تقم بتعريض المنتج للهب مكشوف أسفله. فربما يتسبب في احتراق الزيوت المتراكمة في الفلتر. لا تقم بتشغيل المنتج بدون الفلتر.
- لا تترك الموقد دون مراقبة أثناء تحمير الأطعمة، فربما يشتعل الزيت وتعلو ألسنة اللهب وتتسبب في نشوب حريق. ولذلك، كن حذرًا بشأن الملابس والستائر.
- في حالة عدم تنظيف الشفاط بصفة منتظمة وبشكل صحيح، فقد يتسبب ذلك في مخاطر نشوب حريق على الشفاط.
- لتجديد هواء المطبخ والتخلص من روائح وأبخرة الطهي، يرجى تشغيل الشفاط لمدة 15 دقيقة إضافية بعد انتهاء الطهي أو التحمير.
- يجب أن تكون هناك تهوية كافية في الغرفة عند استخدام شفاط المطبخ حين استخدام أجهزة أخرى تعمل بالغاز أو أنواع أخرى من الوقود. (لا ينطبق على الأجهزة التي تفرغ الهواء نحو الغرفة)دد.
- في الأماكن التي يتم فيها استخدام الشفاط، يجب عزل عادم الأجهزة التي تعمل بوقود الزيت أو الغاز، مثل مدفأة

1 تعليمات وتحذيرات هامة للسلامة والبيئة.

يحتوي هذا القسم على إرشادات الأمان التي تساعدك على تفادي خطر الإصابة أو التلف. الإخفاق في اتباع هذه التعليمات من شأنه إبطال الضمان.

تعليمات الأمان العامة

- **خطر التسمم!** أثناء تشغيل الجهاز، يتم شفط الهواء في المنزل بالكامل. إذا لم تتوافر تهوية كافية، فإن الاتساخات والغازات السامة التي تنطلق نتيجة للاحتراق سوف يعاد شفطها في المنزل من خلال تيار المدخنة. لا تقم بتشغيل الجهاز مع مصادر قد تنبعث منها غازات سامة وتطلق تيارًا هوائيًا (الخشب، الغاز، ومواقد الفحم، والغلايات، وخلافه).
- استعن دائمًا بالأشخاص المعتمدين لفحص ملاءمة التهوية وتيار المدخنة في المبنى الذي تسكن فيه.
- ي هذا الجهاز ليس مخصصا للاستخدام بواسطة أشخاص (بما في ذلك الأطفال) ذوي القدرات الجسدية أو الحسية أو الذهنية المنخفضة أو الذين يفتقدون للخبرة والمعرفة، ما لم يتم الإشراف عليهم أو إعطائهم تعليمات تتعلق باستخدام الجهاز بواسطة أشخاص مسؤولين عن سلامتهم. يجب مراقبة الأطفال الصغار لضمان عدم عبثهم بالجهاز. لا يجب أن يقوم الأطفال بأعمال التنظيف أو الصيانة ما لم يتم الإشراف عليهم.
- يجب أن يقوم **وكيلء خدمة معتمد** دائمًا بعمليات التركيب والإصلاح. لن يتحمل المصنع المسئولية عن أية أضرار تنجم من قيام أشخاص غير معتمدين بأي من هذه الإجراءات.
- لا تقم بتشغيل الجهاز إذا كان معيبًا أو في حالة ظهور تلف واضح.
- تأكد من إغلاق الجهاز بعد كل مرة استخدام.
- إذا ما تم تسليم المنتج إلى شخص آخر للاستخدام الشخصي أو لأغراض الاستخدام المستعمل، فيتعين أن يتم أيضًا تسليمه دليل المستخدم وملصقات المنتج وأي مستندات وأجزاء أخرى ذات صلة.
- يرجى الاتصال بمركز خدمة معتمد لتركيب الجهاز. بعد هذا الإجراء، تبدأ فترة الضمان.

السلامة الكهربائية

- لتحضير جهازك للاستخدام، يجب عليك أولاً تحضير مكان التركيب والأسلاك الكهربائية. بعد ذلك، يمكنك الاتصال بأقرب مركز خدمة.
- إذا كان هناك عطل بالجهاز، لا يجوز تشغيله ما لم يتم إصلاحه بمعرفة وكيل الخدمة المعتمد. يوجد خطر وقوع صدمة كهربية!
- لا تقم أبدًا بتوصيل الشفاط بالكهرباء قبل الانتهاء من التركيب.
- لا تلمس القابس بأيدي مبتلة أبدًا! لا تنزع القابس من خلال شده من الكابل؛ بل أمسك القابس دائمًا عند نزعه من المقبس.

جدول المحتويات

1 تعليمات وتحذيرات هامة للسلامة والبيئة. 4
تعليمات الأمان العامة 4
السلامة الكهربائية 4
سلامة المنتج 5
الاستخدام المخصص له الجهاز 6
سلامة الأطفال 6
التوافق مع تشريعات AEEE للتخلص من المنتجات المستعملة 6
التخلص من مواد التعليف 7
2 معلومات عامة 8
عرض عام 8
التجهيزات الموردة 8
المواصفات الفنية 9
3 التركيب 10
التركيب 10
النقل في المستقبل 13
4 تشغيل الشفاط 14
5 الصيانة والعناية 16
معلومات عامة 16
استبدال اللمبة 17
6 استكشاف الأعطال وإصلاحها 18
7 خدمة العملاء 19
19

يرجى قراءة هذا الدليل أولا!

عميلنا العزيز،
شكراً لك على تفضيلك منتجات Arçelik . نأمل أن تنال أفضل نتائج من جهازك والذي قد تم تصنيعه بجودة عالية وبأحدث التقنيات. وعلى ذلك، يرجى قراءة كامل دليل المستخدم هذا وجميع المستندات المصاحبة له بعناية قبل استخدام الجهاز واحتفظ به كمرجع للاستخدام المستقبلي. إذا أعطيت المنتج لأي شخص، فاعطه دليل المستخدم أيضا. اتبع جميع التحذيرات والمعلومات الواردة في دليل المستخدم.
تذكر أن هذا الدليل قد يكون مناسبا لموديلات أخرى عديدة. ستكون الفروق بين الموديلات مذكورة بوضوح في الدليل.

تفسير الرموز

في هذا الدليل تم استخدام الرموز التالية:

معلومات مهمة أو نصائح مفيدة حول الاستخدام.	
تحذير ضد مواقف خطرة بشأن الحياة والممتلكات.	
تحذير ضد خطر وقوع صدمة كهربية.	
تحذير ضد خطر نشوب حريق.	
تحذير ضد خطر الأسطح الساخنة	

طاف شال

دليل المستخدم

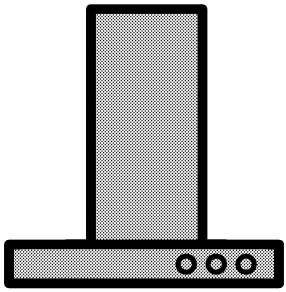

P 76 EYS
P 76 EYB
P 76 EYKV

AR

185.7303.73/03.10.2016