Şarjlı Dik Süpürge

Kullanma Kılavuzu

SD 8161

TR

01M-8910661200-0821-02

Lütfen önce bu kılavuzu okuyun!

Değerli Müşterimiz,

Beko ürününü tercih ettiğiniz için teşekkür ederiz. Yüksek kalite ve teknoloji ile üretilmiş olan ürününüzün size en iyi verimi sunmasını istiyoruz. Bunun için, bu kılavuzun tamamını ve verilen diğer belgeleri ürünü kullanmadan önce dikkatle okuyun ve bir başvuru kaynağı olarak saklayın. Ürünü başka birisine verirseniz, kullanma kılavuzunu da birlikte verin. Kullanma kılavuzunda belirtilen tüm bilgi ve uyarıları dikkate alarak talimatlara uyun.

Sembollerin anlamları

Bu kullanma kılavuzunun çeşitli kısımlarında aşağıdaki semboller kullanılmıştır:

	Cihazın kullanımıyla ilgili önemli bilgiler ve faydalı tavsiyeler.
	UYARI: Can ve mal güvenliğiyle ilgili tehlikeli durumlar konusunda uyarılar.
	Elektrik çarpmasına karşı koruma sınıfı.

Bu ürün çevreye saygılı modern tesislerde doğaya zarar vermeden üretilmiştir.

AEEE Yönetmeliğine Uygundur.

PCB içermez.

İÇİNDEKİLER

1 Önemli güvenlik ve çevre talimatları 4-7

1.1 Genel güvenlik 4
1.2 AEEE yönetmeliğine uyum ve atık ürünün elden çıkarılması 6
1.3 Ambalaj bilgisi 6
1.4 Atık piller 7
1.5 Enerji tasarrufu için yapılması gerekenler . 7

2 Genel bakış 8-10

2.1 Kontroller ve parçalar 9
2.2 Teknik veriler 9
Harici Güç Kaynağı Parametresi 9

3 Kurulum 11

3.1 Kullanım amacı 11
3.2 Mobil şarj istasyonunun kurulumu 11
3.3 Gövde ve fırçanın kurulumu 12

4 Kullanım 13-19

4.1 Cihazın şarj edilmesi 13
4.2 Çalıştırma 14
4.3 LCD Ekran 15
4.3.1 Ana Ekran 15
4.3.2 Hız değişimi 16
4.3.3 Şarj etme 16
4.3.4 Otomatik zemin algılama 16
4.3.5 Uyarı ekranları 17
4.3.5.1 Filtre temizleme uyarısı 17
4.3.5.2 Fırça tıkanma uyarısı 18
4.3.5.3 Emiş kanalı tıkanma uyarısı 18
4.4 Aksesuarlar 19

5 Temizlik ve bakım 20-27

5.1 Toz haznesinin temizlenmesi 20
5.2 Metal filtre ve giriş süngerinin temizlenmesi 22
5.3 EPA E12 Filtrenin ve çıkış süngerinin temizlenmesi 24
5.4 Fırçanın temizlenmesi 25
5.5 Tıkanıklıkların temizlenmesi 26
5.6 Saklama 27
5.7 Taşıma ve nakliye 27

6 Sorunlar ve çözümler 28-30

1 Önemli güvenlik ve çevre talimatları

Bu bölümde, yaralanma ya da maddi hasar tehlikelerini önlemeye yardımcı olacak güvenlik talimatları yer almaktadır.

Bu talimatlara uyulmaması halinde her türlü garanti geçersiz hale gelir.

1.1 Genel güvenlik

- Bu cihaz, uluslararası güvenlik standartlarına uygundur.
- Bu cihaz, denetim sağlanması veya cihazın güvenli bir şekilde kullanılması ve karşılaşılan tehlikelerin anlaşılması ile ilgili bilgi verilmesi durumunda, yaşları 8 ve üzeri olan çocuklar ve fiziksel, duyusal veya akli yetenekleri azalmış veya tecrübe ve bilgi eksikliği olan kişiler tarafından kullanılabilir. Çocuklar cihaz ile oynamamalıdır. Temizleme ve kullanıcı bakımı gözetimsiz çocuklar tarafından yapılmamalıdır.
- Elektrik kablosu veya cihaz hasarlıysa kullanmayın. Yetkili servise başvurun.
- Şebeke güç kaynağınız cihazın tip etiketinde belirtilen bilgilere uygun olmalıdır.
- Cihazı uzatma kablosuyla kullanmayın.
- Elektrik kablosunun hasar görmesini önlemek için sıkışmasını, kıvrılmasını veya keskin kenarlara sürtünmesini engelleyin.
- Cihaz elektriğe bağlıyken elleriniz nemli veya ıslaksa, cihazın fişine dokunmayın.
- Cihazın fişini prizden çıkartırken kablosundan çekmeyin.
- Yanıcı maddeleri süpürmeyin ve sigara külünü süpürürken soğumuş olmasına dikkat edin.
- Su veya diğer sıvı maddeleri süpürmeyin.
- Cihazı yağış, nem ve ısı kaynaklarından koruyun.
- Cihazı patlayıcı veya yanıcı ortamların ve maddelerin bulunduğu yerde veya yakınında kullanmayın.
- Temizlik ve bakım öncesi cihazın fişini prizden çekin.

1 Önemli güvenlik ve çevre talimatları

- Cihazı veya cihazın elektrik kablosunu temizlemek için suya batırmayın.
- Cihazı parçalarına ayırmayın.
- Sadece orijinal parçaları veya üretici tarafından tavsiye edilen parçaları kullanın.
- Filtrenin tıkanmasını ve motorun hasar görmesini önlemek için çimento, alçı ve sıkıştırılmış kağıt gibi parçacıkları temizlemeyin.
- Cihazı yalnızca cihazla birlikte verilen adaptörle kullanın.
- Cihazı filtreleri olmadan kullanmayın, zarar görebilir.
- Ambalaj malzemelerini saklıyorsanız çocukların ulaşamayacağı bir yerde muhafaza edin.
- Bu cihaz, güvenliklerinden sorumlu bir kişi tarafından denetim altında tutulmadıkları ya da cihazın kullanımına ilişkin olarak bilgilendirilmedikleri sürece, çocuklar da dâhil olmak üzere fiziksel, duyusal veya zihinsel becerileri yetersiz olan ya da bilgi ve tecrübe eksikliği bulunan kişiler tarafından kullanılmak üzere tasarlanmamıştır.
- Çocuklar, cihazla oynamamaları için gözetim altında tutulmalıdır.
- Temizlik veya bakım işlemlerinden önce adaptör prizden çekilmeli, pil takımı cihazdan çıkarılmalıdır.
- Herhangi bir tehlikenin ortaya çıkmasını önlemek amacıyla, adaptör, hasar görmesi durumunda üretici, üreticinin yetkili temsilcisi veya benzeri bir ehliyetli kişi tarafından değiştirilmelidir.
- Elektrikli süpürgeyi kullanırken parmaklarınızı, saçlarınızı ve bol giysilerinizi hareketli parçalardan ve açıklıklardan uzak tutun.
- Pil elden çıkarılmadan önce cihazdan çıkarılmalıdır;
- Pil çıkartılırken, cihazın güç kaynağı bağlantısı kesilmelidir;
- Lütfen kullanılmış pilleri yerel yasa ve düzenlemelere uygun şekilde atın.
- Bu cihazdaki piller yalnızca ehliyetli kişiler tarafından değiştirilebilir.

1 Önemli güvenlik ve çevre talimatları

- **UYARI:** Pili şarj etmek için yalnızca bu cihazla birlikte verilen YLS0241A-E360060 çıkarılabilir besleme ünitesini kullanın.
- Lütfen pilleri takma/çıkarma işlemini kullanım kılavuzundaki talimatlara göre yapın.
- Farkı türlerde piller veya yeni ve eski piller bir arada kullanılmamalıdır.
- Piller, kutupları doğru yerde olacak şekilde yerleştirilmelidir.
- Bitmiş piller cihazdan çıkarılmalı ve güvenle imha edilmelidir.
- Cihaz uzun bir süre için kullanılmayacaksa pillerin çıkarılması gerekir.
- Yanlış kullanım sonucu hasarlanan pilden sıvı sızabilir. Bu sıvıya temas etmeyin. Hasarlı pilleri yasa ve mevzuata uygun şekilde atın ve yetkili servise başvurun.
- Besleme terminallerine kısa devre yaptırılmamalıdır.
- Yalnızca ZB 2007 pil ile kullanılmalıdır.
- Cihaz, denetim altında tutulmadıkları veya kendilerine ilgili talimatlar verilmediği sürece çocuklar ile fiziksel, algısal ya da zihinsel becerileri kısıtlı olan veya bilgi ve tecrübe eksikliği olan kişiler tarafından kullanılamaz.
- Çocuklar, cihazla oynamamaları için gözetim altında tutulmalıdır.

1.2 AEEE yönetmeliğine uyum ve atık ürünün elden çıkarılması

Bu ürün T.C. Çevre ve Şehircilik Bakanlığı tarafından yayımlanan “Atık elektrikli ve Elektronik eşyaların Kontrolü Yönetmeliği’nde belirtilen zararlı ve yasaklı maddeleri içermez. AEEE Yönetmeliğine uygundur. Bu ürün, geri dönüşümlü ve tekrar kullanılabilir nitelikteki yüksek kaliteli parça ve malzemelerden üretilmiştir. Bu nedenle, ürünü, hizmet ömrünün sonunda evsel veya diğer atıklarla birlikte atmayın. Elektrikli ve elektronik cihazların geri dönüşümü için bir toplama noktasına götürün. Bu toplama noktalarını bölgenizdeki yerel yönetime sorun. Kullanılmış ürünleri geri kazanıma vererek çevrenin ve doğal kaynakların korunmasına yardımcı olun.

1.3 Ambalaj bilgisi

Ürünün ambalajı, Ulusal Mevzuatımız gereği geri dönüştürülebilir malzemelerden üretilmiştir.

Ambalaj atığını evsel veya diğer atıklarla birlikte atmayın, yerel otoritenin belirttiği ambalaj toplama noktalarına atın.

1 Önemli güvenlik ve çevre talimatları

1.4 Atık piller

Bitmiş pilleri, yerel kanun ve yönetmeliklere uygun şekilde atılmasını sağlayın. Pil ve ambalajın üzerindeki sembol, ürünle birlikte teslim edilen pilin evsel atık olarak değerlendirilmemesi gerektiğini belirtmektedir. Bazı yerlerde sembol, kimyasal bir sembol ile birleştirilerek kullanılmış olabilir. Piller % 0,0005'den fazla civa veya % 0,004'den fazla kurşun içeriyorsa, civa için Hg, kurşun için Pb kimyasal sembolü işaretin altına eklenir. Pillerin doğru şekilde atılmasını sağlayarak, pillerin uygun olmayan şekilde atılması neticesinde çevre ve insan sağlığında meydana gelebilecek potansiyel zararların engellenmesine katkıda bulunmuş olacaksınız.

1.5 Enerji tasarrufu için yapılması gerekenler

- Cihazı kullanırken gereksiz enerji tüketimini önlemek için süpürdüğünüz zemine göre hız kademelerini ayarlayın.
- Normal koşullarda düşük hızlar sert zemin, perde ve koltuk temizliğinde, yüksek hızlar ise halı temizliğinde kullanılır.

2 Genel bakış

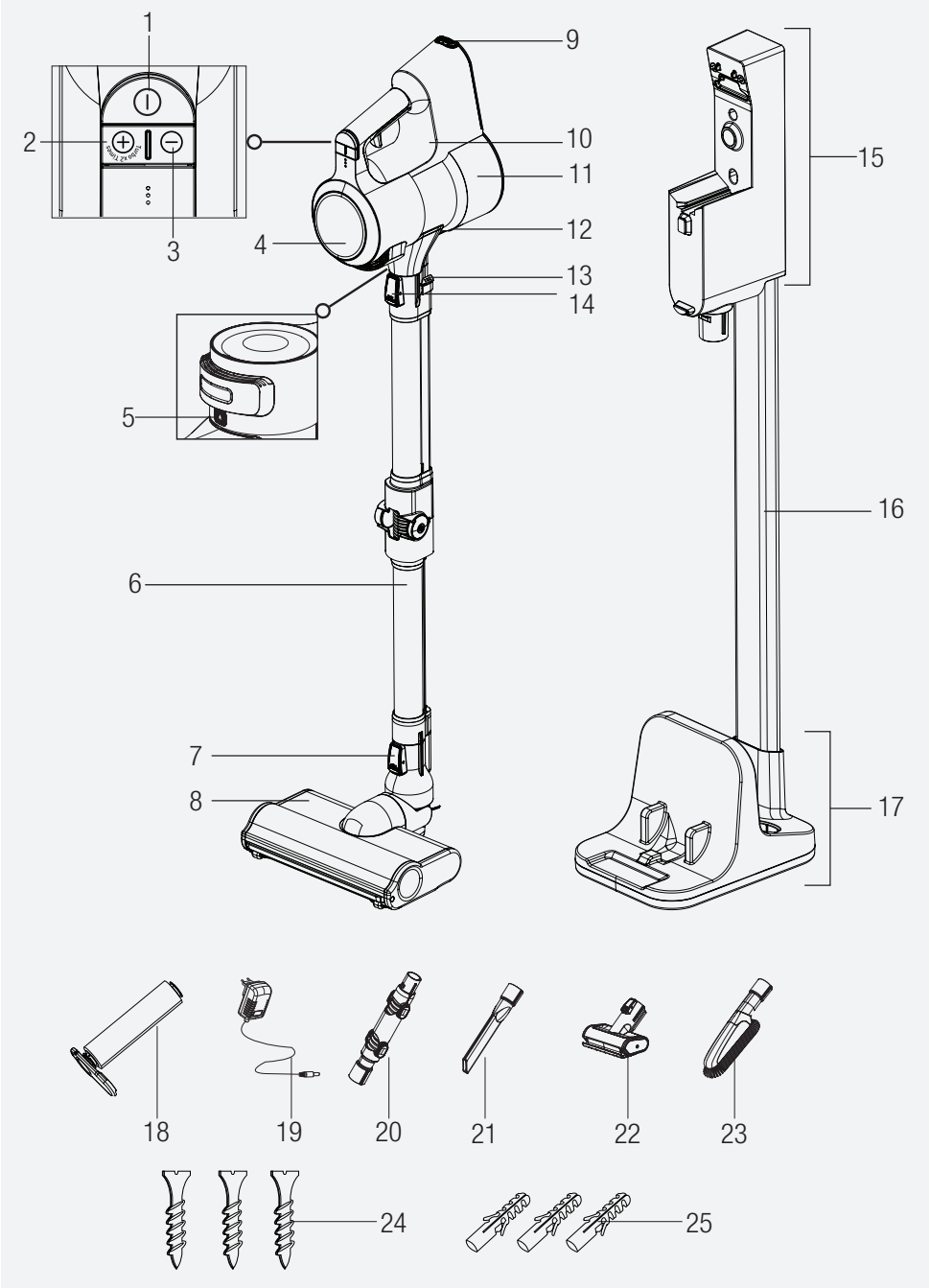

2 Genel bakış

2.1 Kontroller ve parçalar

1. Açma/kapatma düğmesi
2. Mod düğmesi **+**
3. Mod düğmesi **-**
4. LCD Ekran
5. Filtre kapağı çıkarma düğmesi
6. Katlanır boru
7. Fırça çıkarma düğmesi
8. Elektrikli turbo fırça
9. Batarya takımı çıkarma düğmesi
10. Cihaz gövdesi
11. Toz haznesi
12. Toz haznesi kapağı açma düğmesi
13. Katlanabilir boru düğmesi
14. Boru çıkarma düğmesi
15. Şarj istasyonu
16. Şarj istasyonu borusu
17. Şarj istasyonu desteği
18. Sert zemin rulosu
19. Şarj adaptörü
20. Dirsek
21. Dar ağızlı uç
22. Mini turbo fırça
23. Toz fırçası
24. Vida
25. Dübel

2.2 Teknik veriler

Nominal giriş gücü : 550 W

Giriş :
100 - 240 V~ 50-60 Hz 0,8 A (maks.)

Çıkış : 36 V ⎓ 0,6 A
21,6 W

Şarj süresi : 4-5 saat

Maksimum güçte çalışma süresi : 7 dk'ya kadar

Orta güçte çalışma süresi : 30 dk'ya kadar

Minimum güçte maksimum çalışma süresi : 60 dk'ya kadar

Teknik ve tasarım değişiklikleri yapma hakkı saklıdır.

Harici Güç Kaynağı Parametresi

Üretici :
Dongguan Yinli Electronics Co.,Ltd

Model Kimliği : YLS0241A-E360060

Giriş Voltajı : 100-240V~

Giriş Frekansı : 50-60Hz

Giriş Akımı : 0.8A

Çıkış Voltajı : 36.0V

Çıkış Akımı : 0.6A

Çıkış Gücü : 21.6W

Ortalama aktif verimlilik : 87.19%

Ürününüz üzerinde bulunan işaretlemelerde veya ürünle birlikte verilen diğer basılı dökümanlarda beyan edilen değerler, ilgili standartlara göre laboratuvar ortamında elde edilen değerlerdir. Bu değerler, ürünün kullanım ve ortam şartlarına göre değişebilir.

2 Genel bakış

Düşük yükte verimlilik (%10) **:** 79.58%

Yüksüz güç **:** 0.09W

Kullanım Tipi	Hız seviyesi	Kullanım süresi	
Sert Zemin	Minimum hız	60 dk'ya kadar	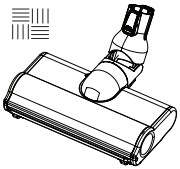
	Orta hız	30 dk'ya kadar	
	Maksimum hız	15 dk'ya kadar	
Halı Zemin	Minimum hız	30 dk'ya kadar	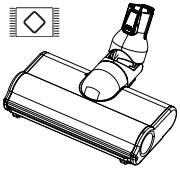
	Orta hız	15 dk'ya kadar	
	Maksimum hız	7 dk'ya kadar	
El tipi	Minimum hız	90 dk'ya kadar	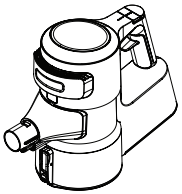
	Orta hız	30 dk'ya kadar	
	Maksimum hız	8 dk'ya kadar	

Yukarıdaki kullanım süreleri tam şarj (%100) durumunda iken geçerlidir.

Elektrikli turbo fırçanız (8) otomatik zemin algılar. Kullanım sırasında zemin geçişine bağlı olarak kullanım süreleri değişiklik gösterebilir.

El tipi kullanım süreleri aksesuarsız durum, dirsek (20) ile kullanım, toz fırçası (23) ile kullanım ve dar ağızlı uç (21) ile kullanım için geçerlidir. Mini turbo fırça (22) kullanımı ile süre değişir.

3 Kurulum

3.1 Kullanım amacı

Cihaz ev tipi kullanım için tasarlanmıştır, sanayi tipi kullanım için uygun değildir.

3.2 Mobil şarj istasyonunun kurulumu

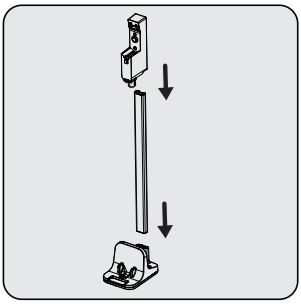

Şarj istasyonu desteğine (17) şarj istasyon borusunu (16) takın, ardından şarj istasyonunu (15) şarj istasyon borusuna (16) takın.

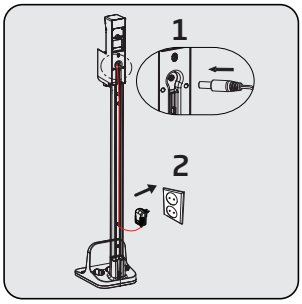

Şarj istasyonunun (15) üzerindeki yuvaya şarj aletinin ince ucunu takın. Şarj adaptörünü (19) prize takın.

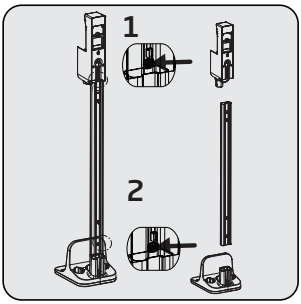

Şarj istasyonunu (15) duvara monte etmek isterseniz, şarj ünitesini boru (16) ve desteğinden (17) iki ayrı buton yardımıyla ayırın.

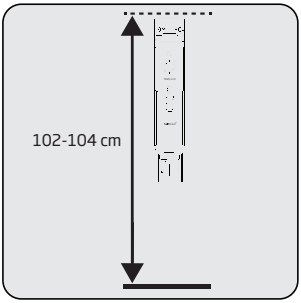

Şarj istasyonunu (15) zeminden 102-104 cm yukarıya konumlayın.

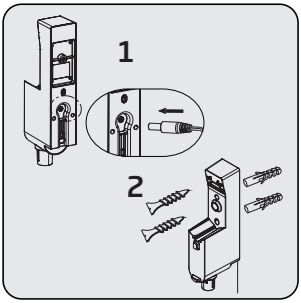

Şarj istasyonunun (15) arkasındaki yuvaya şarj adaptörünün (19) ucunu takın.
Şarj adaptörünün kablosunu, şarj istasyonu borusunun arkasında bulunan güç kablosu sabitleme halkasından geçirilerek sabitleyin.
İki vida (24) ve iki dübel (25) yardımıyla şarj istasyonunu (15) duvara monte edin.

3 Kurulum

3.3 Gövde ve fırçanın kurulumu

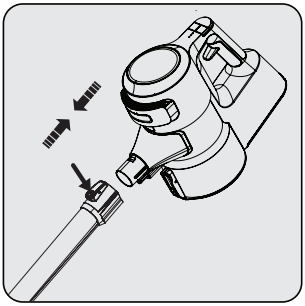

Boruyu gövdenin (10) ucuna takın. Çıkarmak için çıkarma düğmesine (14) basarak çıkarın.

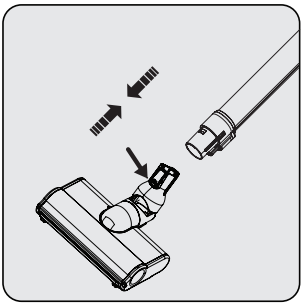

Elektrikli turbo fırçanın (8) üzerinde bulunan elektrikli turbo fırça çıkarma düğmesine (7) basarak boruya doğru ok yönünde itin.

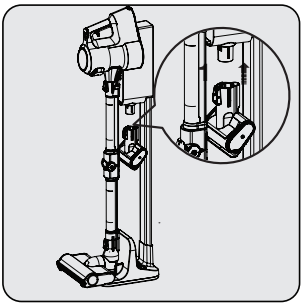

Şarj istasyonuna (15) mini turbo fırçayı (22) takın.

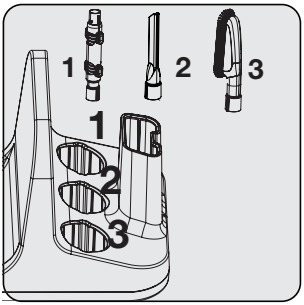

Diğer aksesuarları da şarj istasyonu desteğine (17) yerleştirin.

4 Kullanım

4.1 Cihazın şarj edilmesi

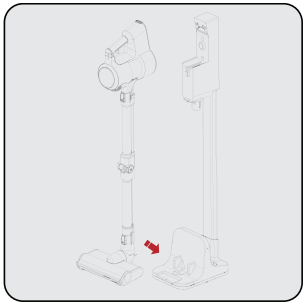

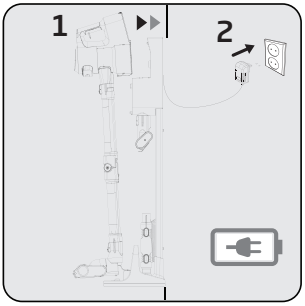

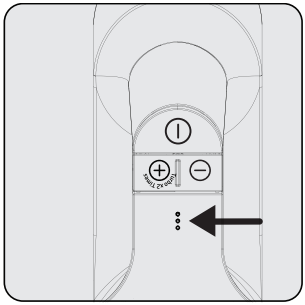

Elektrikli turbo fırçayı (8) şarj istasyonu desteğine (17) sabitleyin.

Gövdeyi (10) şarj istasyonuna (15) takın.

Şarj adaptörünü (19) prize takın.

Şarj gösterge LED'lerinin beyaz renkte yanıp sönmesi cihazın şarj olduğunu gösterir.

– Şarj gösterge LED'lerinin tüm kademelerinin yanması ise cihazın şarj işleminin tamamlandığını gösterir.

Cihazın tamamen şarj olması 5 saate kadar sürer. Cihaz, şarj işlemi esnasında çalıştırılamaz.

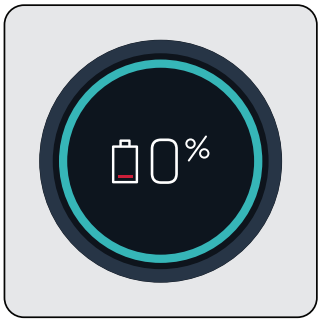

Cihazı şarj istasyonuna (15) yerleştirdiğinizde cihaz şarj olmaya başlar ve ekran (4) üzerinde batarya şarj yüzdesi görünür. Şarj oldukça % değeri ve batarya doluluk göstergesi artar. Ekranın etrafındaki daire mavi renkte ve hareketli bir şekilde yanar.

Cihazı şarja taktıktan 3 dakika sonra ekran (4) kararır ve şarj durumu cihaz üzerindeki 3 led ile kontrol edilir.

Cihazın şarj yüzdesini görüntülemek için şarj durumundayken **+** (2) veya **-** (3) mod düğmesine bir defa basın.

4.2 Çalıştırma

Pil tamamen boşalmadan şarja takılabilir. Bir sonraki kullanıma kadar sürekli şarj istasyonunda (15) şarjda bekletilebilir.

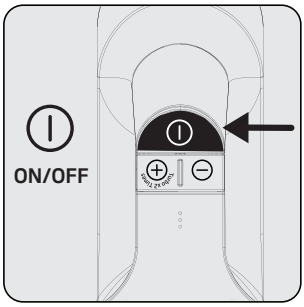

Cihazı çalıştırmak için açma/kapatma düğmesine (1) basın. Açma/kapama düğmesine basıldığında, cihaz minimum hızda çalışmaya başlar.

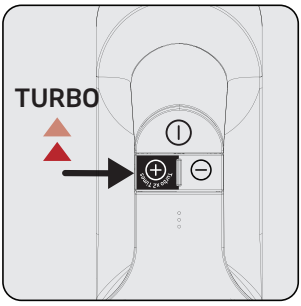

Cihazı orta hızda çalıştırmak için **"+"** mod düğmesine (2) bir defa basın. Maksimum hızda kullanmak için bir defa daha basın.

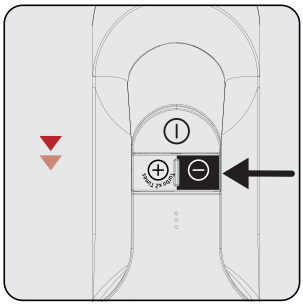

Maksimum hızda veya orta hızda çalıştırırken düşük hıza geçmek için **"-"** mod düğmesine (3) basın.

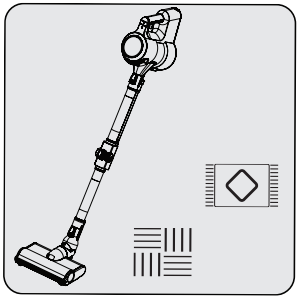

Cihaz halı ve sert zemin kullanımı için uygundur.

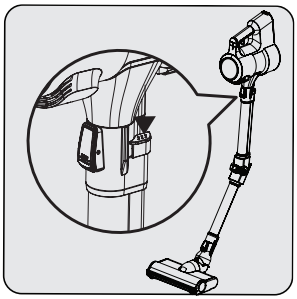

Boruyu katlamak için boru üzerinde bulunan iki düğmeden (13) birine basın. Bu sayede ulaşılması zor koltuk altı gibi yerlere erişebilirsiniz.

Şarj istasyonu üzerindeki adaptörün prize bağlı olması durumunda cihaz, şarj istasyonuna (15) çalışıyorken yerleştirilirse otomatik olarak çalışmayı durdurur.

4.3 LCD Ekran

4.3.1 Ana Ekran

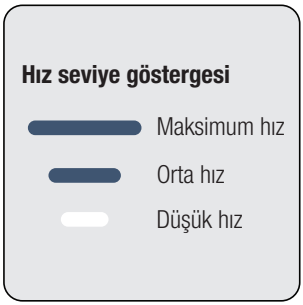

Batarya doluluk göstergesi: Kalan kullanım süresine göre değişir.
Kalan kullanım süresi: Kullanılan hız seviyesine ve zemin tipine bağlı olarak kalan şarj süresini dakika olarak gösterir.
Renk göstergesi: Kalan kullanım sürenizi yeşil, sarı ve kırmızı olarak gösterir.

Hız seviye göstergesi: Cihazı hangi hız seviyesinde kullanıyor olduğunuzu gösterir.
Örneğin maksimum hızda kullanılırken üç çubuk göstergesi de beyaz renkte yanar.

Ekranın (4) etrafındaki daire kalan kullanım süresine göre renk değiştirir.
Eş zamanlı olarak batarya doluluk göstergesi kalan kullanım süresine göre değişir.

Renk göstergesi:

Düşük hız seviyesi
- Tam şarj durumunda 60 dk ile 30 dk arasında yeşil renkte yanar.
- 30 dk ile son 3 dk arasında sarı renkte yanar.
- Son 3 dk şarjı kaldığında kırmızı renkte yanar.

Orta hız seviyesi
- Tam şarj durumunda 30 dk ile 3 dk arasında sarı renkte yanar.
- Son 3 dk şarjı kaldığında kırmızı renkte yanar.

Maksimum hız seviyesi
- Tam şarj durumunda 7 dk ile 3 dk arasında sarı renkte yanar.
- Son 3 dk şarjı kaldığında kırmızı renkte yanar.

Ekran (4) üzerindeki kalan kullanım süresi, batarya doluluk oranı ve renk göstergesi kullanılan hız seviyesi ve zemin tipine bağlı olarak değişiklik gösterir.

4.3.2 Hız değişimi

Hız seviyesi değiştirildiğinde ekranda hareket eden fırça ikonu ve hız seviye göstergesi görünür. Ardından ana ekran görünür.

4.3.3 Şarj etme

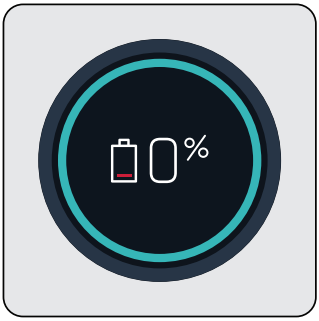

Cihazı şarj istasyonuna (15) yerleştirdiğinizde cihaz cihaz şarj olmaya başlar ve ekran (4) üzerinde batarya şarj yüzdesi görünür. Şarj oldukça % değeri ve batarya doluluk göstergesi artar. Ekranın etrafındaki daire mavi renkte ve hareketli bir şekilde yanar.

	Cihazı şarja taktıktan 3 dakika sonra ekran kararır ve şarj durumu cihaz üzerindeki 3 led ile kontrol edilir. Cihazın şarj yüzdesini görüntülemek için şarj durumundayken **+** veya **-** mod düğmesine bir defa basın.

4.3.4 Otomatik zemin algılama

Otomatik zemin algılayan turbo fırça (8) halı zeminden sert zemine geçtiğinde ekran (4) üzerinde yukarıdaki şekiller animasyon olarak görünür.

Otomatik zemin algılayan turbo fırça (8) sert zeminden halı zemine geçtiğinde ekran (4) üzerinde yukarıdaki şekiller animasyon olarak görünür.

4.3.5 Uyarı ekranları

4.3.5.1 Filtre temizleme uyarısı

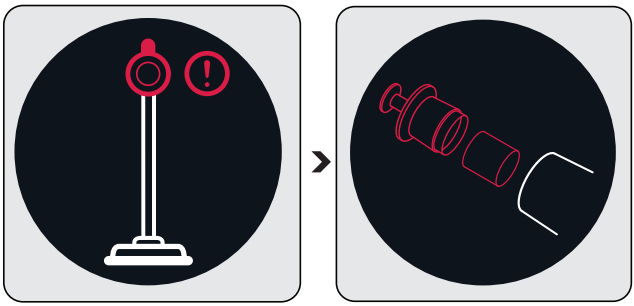

Performans kaybı yaşanmaması için filtreler düzenli olarak temizlenmelidir. Düzenli temizlenmediğinde (aşırı toz olması durumunda) ekranda metal filtre ve giriş süngeri temizliğinin yapılması gerektiğine dair çok kısa bir süreliğine filtre temizlik animasyonu görünür. Fakat cihaz çalışmaya devam eder. Her 10 dakikada bir bu animasyon ekranda görünür.

i	Temizliğe devam etmeden önce metal filtre ve giriş süngerinin **“5.2 Metal filtre ve giriş süngerinin temizlenmesi”** bölümünde anlatıldığı şekilde temizlenmesi önerilir.

4.3.5.2 Fırça tıkanma uyarısı

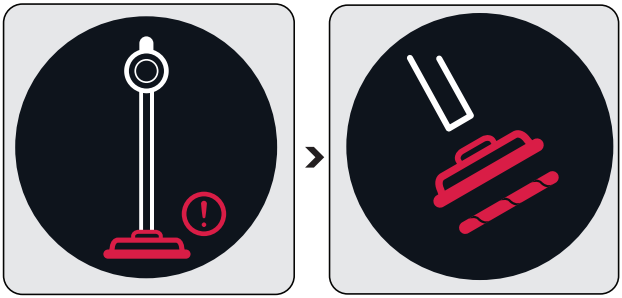

Turbo fırça tıkandığında veya döner ruloya çok fazla saç vb. dolandığında ekran üzerinde sürekli olarak fırça tıkanma uyarısını gösteren animasyon başlar ve cihaz çalışmayı durdurur.

i	Temizliğe devam etmek için fırçanın (8) **“5.4 Fırçanın temizlenmesi**” bölümünde anlatıldığı şekilde temizlenmesi önerilir. Turbo fırçayı (8) katlanır borudan (6) çıkarın. Turbo fırçanın boruya olan bağlantı kısmını kontrol edin varsa tıkanıklıkları temizleyin.

4.3.5.3 Emiş kanalı tıkanma uyarısı

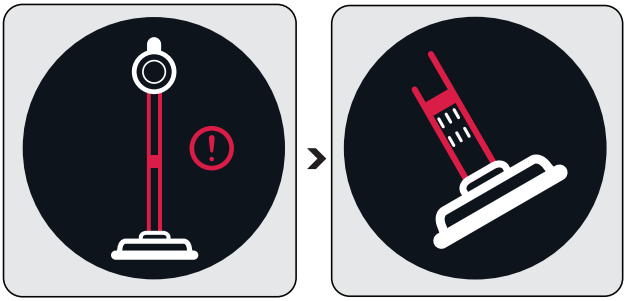

Emiş kanalı tıkandığında ekran üzerinde sürekli olarak emiş kanalının tıkandığını gösteren animasyon başlar ve cihaz çalışmayı durdurur. Emiş kanalının tıkanma sebebi tespit edilmelidir.

i	Temizliğe devam etmek için tıkanıklık tespitinin **“5.5 Tıkanıklıkların temizlenmesi”** bölümünde anlatıldığı şekilde yapılması önerilir. Turbo fırçayı (8) katlanır borudan (6) çıkarın. Katlanır boruyu cihaz gövdesinden çıkarın. Turbo fırçanın boruya olan bağlantı kısmını kontrol edin varsa tıkanıklıkları temizleyin. Katlanır borunun giriş ve çıkış kısımlarından boruyu kontrol edin varsa tıkanıkları temizleyin. Cihaz gövdesi (10) emiş ağzını kontrol edin varsa tıkanıklıkları temizleyin.

4.4 Aksesuarlar

Gövdenin ucuna takarak aksesuarlarınızı kullanabilirsiniz.

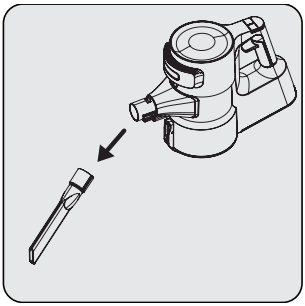

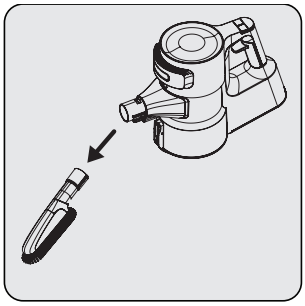

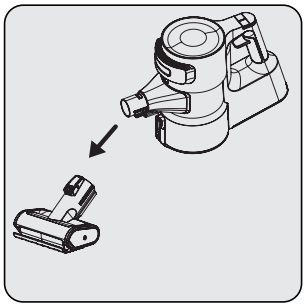

Dar ağızlı uç (21): Mobilyaların arkası, ulaşılması zor alanlar ve dar yerlerin süpürülmesi içinb uygundur.

Toz fırçası (23) : Perde, cilalanmış mobilya ve hassas kırılabilir cisimlerin süpürülmesi için uygundur.

Mini turbo fırça (22) : Döşemelerin, merdiven basamaklarının, otomobil içinin, kanepelerin, koltukların, vb. süpürülmesi için uygundur. Aynı zamanda bu tür yüzeyler üzerindeki evcil hayvan tüylerini süpürmek için kullanılır.

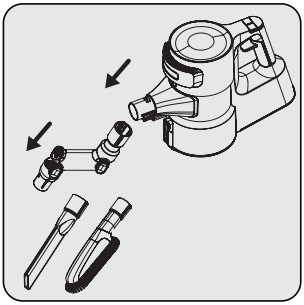

Gövdenin (10) ucuna dirseği (20) takarak, aksesuarları ulaşılması zor yerlerde kullanabilirsiniz.

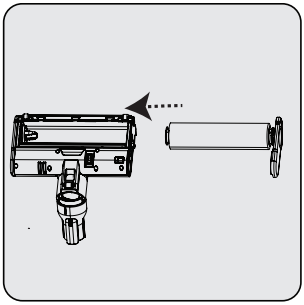

Bu aksesuar sadece hassas sert zemin (doğal parke vb.) kullanımı için uygundur.

5 Temizlik ve bakım

Temizlik yapmadan önce cihazı kapatın ve fişini prizden çekin.

UYARI: Cihazı temizlemek için kesinlikle benzin, solvent, aşındırıcı temizleyiciler, metal nesneler veya sert fırçalar kullanmayın.

UYARI: Filtrelerde kullanım yoğunluğuna bağlı olarak zamanla deformasyon oluşabilir. Performans kaybı yaşanmaması için yenisi ile değiştirilmesi gerekir. Satın almak için müşteri hizmetleri ile iletişime geçin. (Bkz S:25)

5.1 Toz haznesinin temizlenmesi

Toz haznesini (11) her kullanımdan sonra temizlemeniz tavsiye edilir.

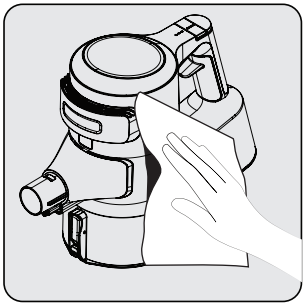

Gövdenin (10) üzerini nemli bir bez ile silin.

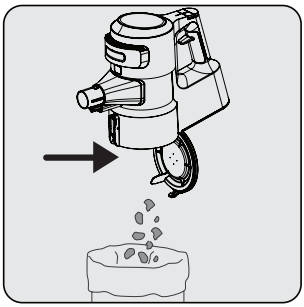

Toz haznesi kapağı açma düğmesine (12) basıp toz haznesini (11) açın ve içinde biriken tozları boşaltın.

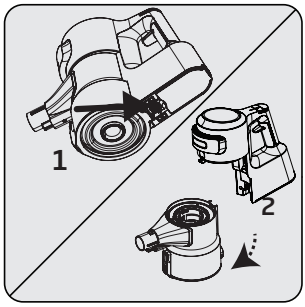

Toz haznesinin (11) temizlenmesi için cihazın altında bulunan tetiği ok yönünde itin.

Gövdeden (10) toz haznesini (11) ayırın.

5 Temizlik ve bakım

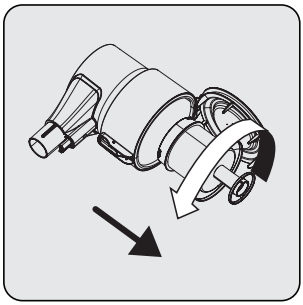

Toz haznesinin (11) içindeki metal filtre ve giriş süngeri metal filtreyi saat yönünün tersine çevirerek çıkarın.

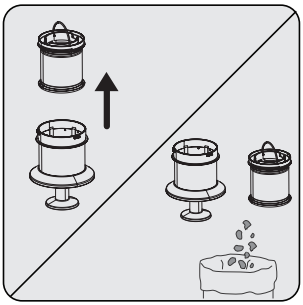

Metal filtrenin içindeki giriş süngeri çıkarın.

Metal filtre ve giriş süngerini çöp kovası gibi sert bir yüzeye vurarak ya da bir fırça yardımıyla üzerindeki tozlardan arındırın.

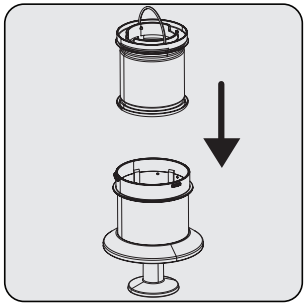

Giriş süngerini metal filtreye takın.

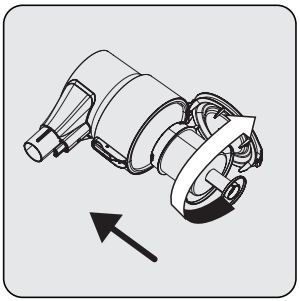

Toz haznesinin (11) içindeki metal filtreyi saat yönünde çevirerek takın.

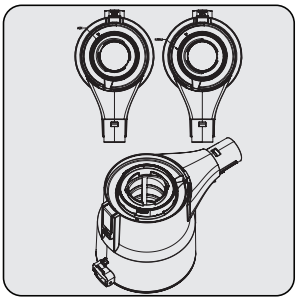

Metal filtre ve giriş süngerini ayırdığınız toz haznesine yerleştirirken toz haznesi üzerindeki kilit sembollerine göre yerleştirin.

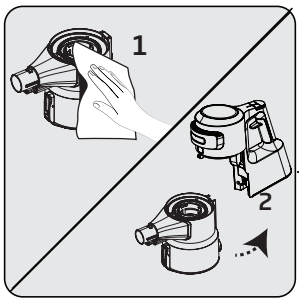

1. Gövdeyi (10) nemli bir bez ile silin.
2. Gövdeyi (10) toz haznesine (11) takın.

5.2 Metal filtre ve giriş süngerinin temizlenmesi

Metal filtre ve giriş süngeri düzenli olarak temizlenmelidir.

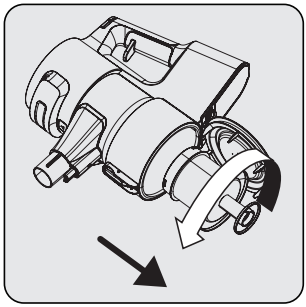

Toz haznesinin (11) içindeki metal filtre ve giriş süngeri metal filtreyi saat yönünün tersine çevirerek çıkarın.

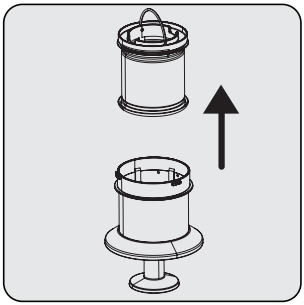

Metal filtrenin içindeki giriş süngeri çıkarın.

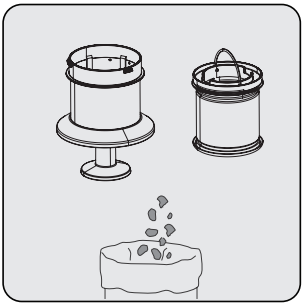

Metal filtre ve giriş süngerini çöp kovası gibi sert bir yüzeye vurarak ya da bir fırça yardımıyla üzerindeki tozlardan arındırın.

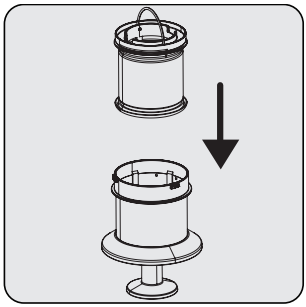

Giriş süngerini metal filtreye takın.

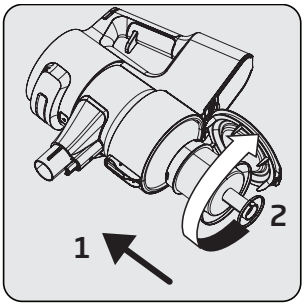

Toz haznesinin (11) içindeki metal filtre ve giriş süngeri metal filtreyi saat yönünde çevirerek takın.

5 Temizlik ve bakım

Metal filtre ve giriş süngerinin üzerindeki tozları, arındırdıktan sonra ayda 1 defa akan soğuk suyun altında yıkayarak temizleyin.

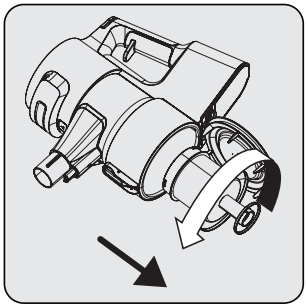

Toz haznesinin (11) içindeki metal filtre ve giriş süngeri metal filtreyi saat yönünün tersine çevirerek çıkarın.

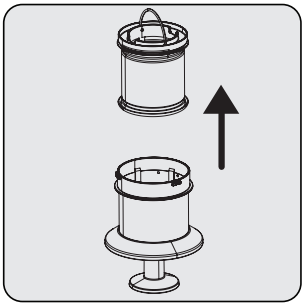

Metal filtrenin içindeki giriş süngeri çıkarın.

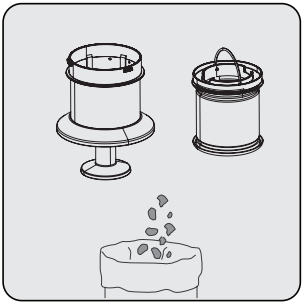

Metal filtre ve giriş süngerini çöp kovası gibi sert bir yüzeye vurarak ya da bir fırça yardımıyla üzerindeki tozlardan arındırın.

UYARI: Soğuk su ile yıkayın. Sıcak su filtrenin yapısını bozar.

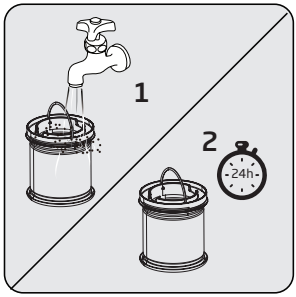

Giriş süngerini akan soğuk suyun altında yıkayın ve kurumaya bırakın.

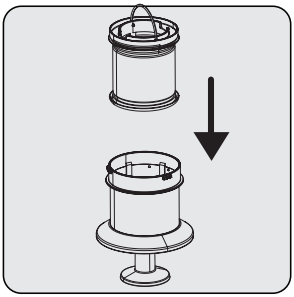

Kurumuş giriş süngerini metal filtreye takın.

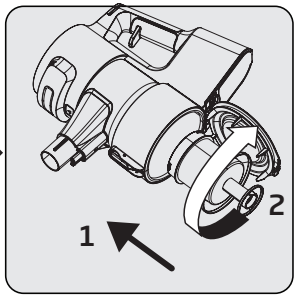

Toz haznesinin (11) içindeki metal filtre ve giriş süngeri metal filtreyi saat yönünde çevirerek takın.

Yıkanan giriş süngerinin kuruması 24-48 saat sürebilir. Tamamen kuruduğundan emin olduktan sonra yerine takın.

5.3 EPA E12 Filtrenin ve çıkış süngerinin temizlenmesi

EPA E12 filtreyi ve çıkış süngerini düzenli olarak temizleyin.

UYARI: EPA E12 filtreyi yıkamayın.

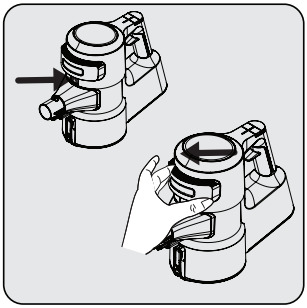

EPA E12 filtre çıkarma düğmesine basarken aynı anda kapağı çıkarın.

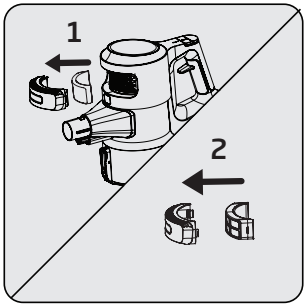

EPA E12 filtre ve içindeki çıkış süngerini çıkarın.

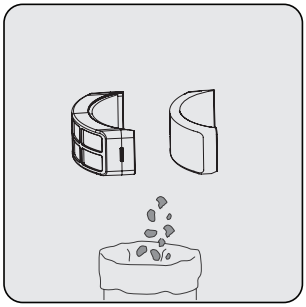

EPA E12 filtre ve çıkış süngerini çöp kovası gibi sert bir yüzeye vurarak ya da bir fırça yardımıyla üzerindeki tozlardan arındırın.

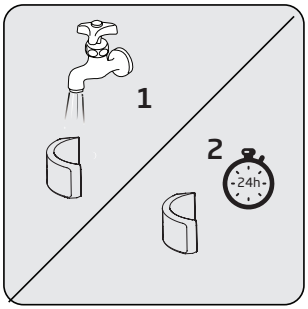

Çıkış süngerini düzenli olarak kontrol edin. Aşırı toz olması durumunda üzerindeki tozlardan arındırdıktan sonra akan soğuk suyun altında yıkayın. Kuruduktan sonra yerine takın.

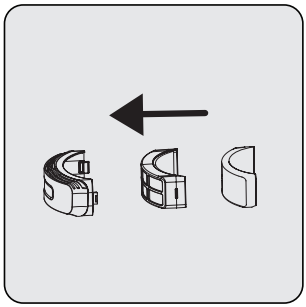

EPA E12 ve çıkış süngerini kapağına takın.

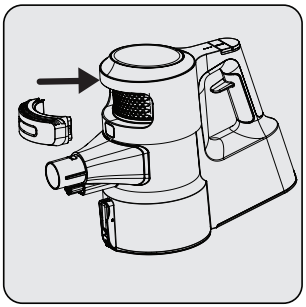

Kapağı yerine yerleştirin.

UYARI: Soğuk su ile yıkayın. Sıcak su filtrenin yapısını bozar.

5 Temizlik ve bakım

5.4 Fırçanın temizlenmesi

UYARI: Turbo fırçayı (8) ve ana rulo fırçayı yıkamayın.

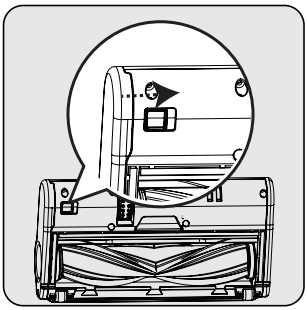

Elektrikli turbo fırçayı (8) çıkarmak için rulo fırça serbest bırakma tırnağı ile kilidi ok yönünde açacak şekilde basılı tutarken rulonun kapağını kendinize doğru çevirin ve sola doğru çekin.

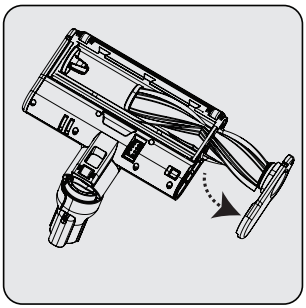

Ana rulo fırçayı çıkarın.

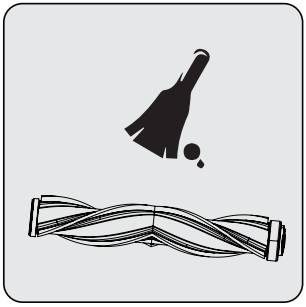

Üzerindeki tozlardan arındırmak için hafifçe sert bir yüzeye vurarak üzerindeki tozların dökülmesini sağlayın ya da bir fırça yardımıyla üzerindeki tozlardan arındırın. Saç vb gibi dolanmışsa keserek temizleyin.

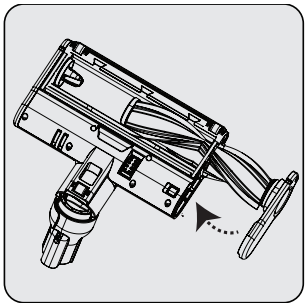

Ana rulo fırçayı temizledikten sonra geri takın. Tırnaktan “klik” sesi gelir.

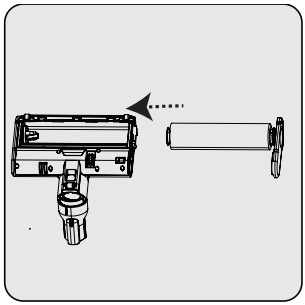

Kullanım tercihinize göre, ana rulo fırça yerine hassas sert zemin rulosunu da takabilirsiniz.

5.5 Tıkanıklıkların temizlenmesi

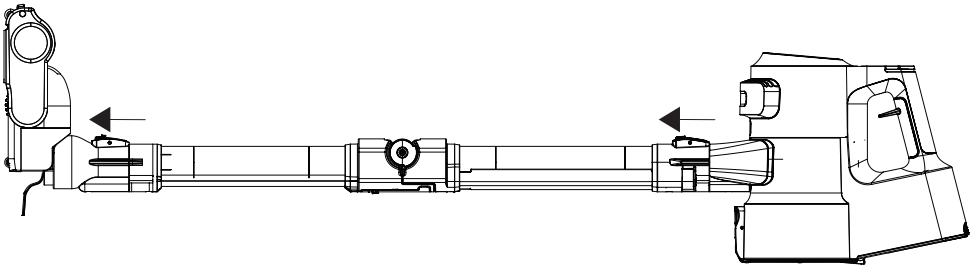

Ekran (4) üzerinde emiş kanalı tıkanma uyarısı gördüğünüzde tıkanıklıkları temizlemek için fırçayı (8) borudan (6) ayırın. Boruyu (6) cihaz gövdesinden (10) ayırın.

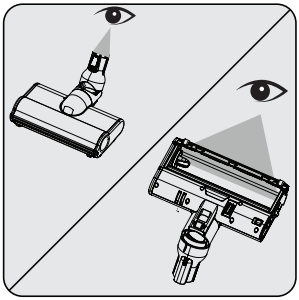

Fırçanın (8) bağlantı noktasını ve emiş ağzını kontrol edin. Varsa yabancı cisimleri temizleyin.

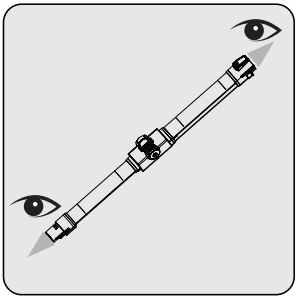

Katlanır borunun (6) giriş ve çıkışını kontrol edin. Varsa yabancı cisimleri temizleyin.

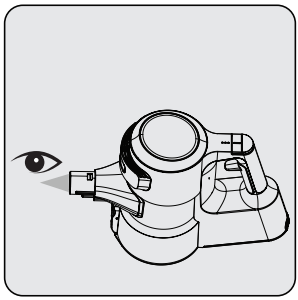

Cihaz gövdesinin (10) emiş ağzını kontrol edin. Varsa yabancı cisimleri temizleyin.

5.6 Saklama

- Cihazı uzun süre kullanmayı düşünmüyorsanız, dikkatli bir şekilde saklayın.
- Cihazın fişini çekin.
- Cihazı, çocukların ulaşamayacağı bir yerde muhafaza edin.
- 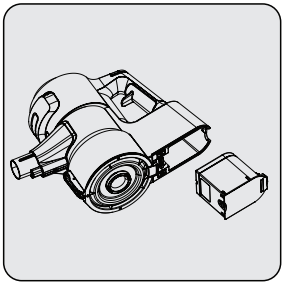

  Pili uzun süre boyunca kullanmayacaksanız pili cihazdan çıkardıktan sonra zarar görmeyeceği serin ve kuru bir yerde, yarı dolu halde muhafaza edin. Tamamen şarj etmeyin veya boşaltmayın.
- Pili iletken olmayan bir malzemede saklayın ve pilin metalle doğrudan temas etmesine izin vermeyin. Bu, pilin zarar görmesine sebep olur.

5.7 Taşıma ve nakliye

- Taşıma ve nakliye sırasında cihazı orijinal ambalajı ile birlikte taşıyın. Cihazın ambalajı, cihazı fiziksel hasarlara karşı koruyacaktır.
- Cihazın veya ambalajının üzerine ağır cisimler koymayın. Cihaz zarar görebilir.
- Cihazın düşürülmesi durumunda cihaz çalışmayabilir veya kalıcı hasar oluşabilir.

6 Sorunlar ve çözümler

UYARI: Servis departmanından onarım yardımı istemeden önce aşağıdaki maddeleri kontrol edin.

SORUN	OLASI NEDEN	ÇÖZÜM
Çalışmıyor	Pil bitmiştir.	Şarj edin.
	Bataryası oturmuyor olabilir.	Bataryayı sökü̈p tekrar takın.
	Emiş bağlantısı tıkanmıştır.	Ürünü, gövde (10) fırça (8) ve boru (6) olmak üzere ayırın. Bağlantı noktalarını kontrol edip temizleyin.
Emiş gücü azalıyor.	Toz haznesi (11) doludur.	Toz haznesini (11) ve filtreyi temizleyin.
	Filtrelerin temizlenme zamanı gelmiş olabilir.	Filtreleri temizleyin.
	Filtreler, kullanıma bağlı olarak deforme olmuş ve değiştirilme zamanı gelmiş olabilir.	Yeni filtre satın almak için lütfen müşteri hizmetleriyle iletişime geçin.
	Motor giriş süngeri temizlenmemiştir.	Filtreleri temizleyin ve tekrar şarj edin.
	Turbo fırçadaki (8) döner ruloya saç ve benzeri dolanmıştır.	Turbo fırça rulosunu temizleyin.
Rahatsız edici motor gürültüsü var.	Emiş bağlantısı tıkanmıştır.	Ürünü gövde (10), fırça (8) ve boru (6) olmak üzere ayırın. Bağlantı noktalarını kontrol edip temizleyin.
	Toz haznesi ve filtre arasına bir şey kaçmış olabilir.	Toz haznesini açarak, filtre bölgesini kontrol edin.
Süpürge şarj edilemiyor.	Süpürge şarj istasyonuna (15) takılamamıştır.	Süpürgeyi şarj istasyonuna (15) takın. Tam oturduğundan emin olun. Bağlantıyı kontrol edin.
Şarjdan sonra çok kısa süre kullanılabiliyor.	Yeterli sürede şarj edilmemiştir.	Talimatlara uygun şekilde 4-5 saat şarj edin.
	Motor giriş süngeri temizlenmemiştir.	Filtreleri temizleyin ve tekrar şarj edin.
	Pil ömrü azalmıştır.	Yeni pil satın almak için müşteri hizmetleriyle iletişime geçin.

6 Sorunlar ve çözümler

Ekran üzerindeki renk göstergesi kırmızı renkte yanıyor.	Cihazınızın şarjı bitmek üzeredir.	Şarj edin.
Ekran üzerinde fırça tıkanma uyarısı animasyonu göründü.	Turbo fırçadaki (8) döner ruloya saç ve benzeri dolanmıştır.	Turbo fırça rulosunu temizleyin.
Ekran üzerinde emiş tıkanma uyarısı animasyonu göründü ve ürün çalışmayı durdurdu.	Emiş kanalında tıkanıklık oluşmuştur.	Tıkanıklıkları temizleyin.
Ekran üzerinde filtre tıkanma uyarısı animasyonu göründü ve ürün çalışmayı durdurdu.	Filtreler aşırı tozla dolmuştur.	Motor giriş süngeri ve metal filtreyi temizleyin.
Şarj durumunda, ürün üzerindeki 1 LED ışık, kırmızı renkte hızlı bir şekilde yanıp sönüyor ve ekran üzerindeki batarya yüzdesi değişmiyor.	Farklı bir ürünün adaptörü yanlışlıkla takılmış olabilir bu nedenle şarj akımı fazladır.	Doğru adaptörü kullanın.
Şarj durumunda, ürün üzerindeki 1 LED ışık, kırmızı renkte sabit bir şekilde yanıyor ve ekran üzerindeki batarya yüzdesi artmıyor.	Batarya arızalıdır.	Müşteri hizmetleriyle iletişime geçin.
Şarj durumunda, ürün üzerindeki 1 LED ışık, hem beyaz hem kırmızı renkte sırasıyla yanıyor ve ekran üzerindeki batarya yüzdesi 00% olarak görünüyor.	Gövde(10) şarj istasyonuna (15) doğru takılmamıştır. Veya batarya ürün gövdesine doğru takılmamıştır.	Adaptörü (19) şarj istasyonundan (15) çıkarın, gövdeyi (10) şarj istasyonundan çıkarın. Bataryanın gövde üzerine tam yerleştirildiğinden emin olun. Gövdeyi (10) şarj istasyonuna tekrar yerleştirin ve adaptörü şarj istasyonuna tekrar takın.
Hava çıkışından kötü koku (hafif nem, toz, plastik kokusu vb.) geliyor.	Ürünü son 3 ay içerisinde mi satın aldınız?	Satın almadan sonraki 3 ay içinde kötü koku (hafif plastik kokusu) gelmesi normaldir.
	Toz haznesi (11) ve filtreler iyi temizlenmemiştir.	Toz haznesi (11) ve filtreleri temizleyin.
	Filtreler yıkama sonrası ıslak şekilde ürüne takılmış olabilir.	Filtreleri sökün ve ürüne takmadan önce filtrelerin kuru olduğundan emin olun.
	Filtrelerde kullanım yoğunluğuna bağlı olarak deformasyon oluşmuş ve değişim zamanı gelmiş olabilir.	Yeni filtre satın almak için lütfen müşteri hizmetleriyle iletişime geçin.

6 Sorunlar ve çözümler

Ürün şarj istasyonu üzerine yerleştirildiğinde ekran üzerinde şarj yüzdesi 00% ile başladı ve çok yavaş bir şekilde şarj oluyor. Belli bir zaman geçmesine ragmen şarj doluluk oranı hızlı bir şekilde artmıyor.	Batarya fazla ısınmıştır.	Bataryanın soğuması ve normal hızında şarj olmaya devam etmesi biraz zaman alabilir. Batarya soğuduktan sonra, şarj işlemi normale dönecektir. Şarj yüzdesi %10'un altında olduğu durumlarda ürün çalışmayabilir. Lütfen şarj işleminin tamamlanmasını bekleyin. Şarj olma işlemi normalden daha uzun sürebilir.

Müşteri Memnuniyeti Politikası

• Müşterilerimizin istek ve önerilerini her kanaldan karşılamaktan mutluluk duyarız.

Kanallarımız:

* **Çağrı Merkezimiz: 0850 210 0 888**
(Sabit telefonlardan veya cep telefonlarından alan kodu çevirmeden arayın*)
* **Diğer Numaramız: 0216 585 8 888**
- Çağrı Merkezimiz haftanın 7 günü 24 saat hizmet vermektedir.
- Çağrı Merkezimiz ile yaptığınız görüşmeler iletişim hizmeti aldığınız operatör firma tarafından sizin için tanımlanan tarifeye göre ücretlendirilir.
- Sabit veya cep telefonlarınızdan alan kodu tuşlamadan çağrı merkezi numaramızı arayarak ürününüz ile ilgili arzu ettiğiniz hizmeti talep edebilirsiniz.
* **Whatsapp Numaramız: 0544 444 0 888**
* **Faks Numaramız: 0216-423-2353**
* **Web Adresimiz:**
- www.beko.com.tr
* **e-posta Adresimiz:**
- musteri.hizmetleri@beko.com

* **Sosyal Medya Hesaplarımız:**
- https://www.instagram.com/bekoturkiye/
- https://twitter.com/beko_tr
- https://www.facebook.com/bekoturkiye/
- https://www.youtube.com/user/BekoChannel
* **Posta Adresimiz:**
- Arçelik A.Ş. Karaağaç Caddesi No:2-6, 34445, Sütlüce / İSTANBUL
* **Bayilerimiz,**
- https://www.beko.com.tr/yetkili-saticilar
* **Yetkili Servislerimiz,**
- https://www.beko.com.tr/yetkili-servis
- Tüm yetkili servis istasyonu bilgilerimiz, Ticaret Bakanlığı tarafından oluşturulan “Servis Bilgi Sistemi”nde (www.servis.gov.tr) yer almaktadır.
- Yedek parça malzemeleri yetkili servislerimizden temin edilebilir.

• Müşterilerimizden iletilen istek ve önerilerin Beko’ya ulaştığı bilgisini, müşteri profili ayrımı yapılmaksızın kendilerine 24 saat içinde veririz.
• Müşteri Hizmetleri sürecimiz:
Müşterilerimizin istek ve önerilerini;
* **İzlenebilir, raporlanabilir, şeffaf ve güvenli tek bir bilgi havuzunda toplarız.**
* **Yasal düzenlemelere uygun, objektif, adil ve gizlilik içinde ele alır ve değerlendiririz.**
* **Bu geri bildirimleri süreçlerimizin daha mükemmel hale getirilmesinde kullanırız.**
• Beko olarak, mükemmel müşteri deneyimini yaşatmayı ana ilke olarak kabul eder, müşteri odaklı bir yaklaşım benimseriz.
• Bütün süreçlerimizi yönetim sistemi ile entegre ederek birbirini kontrol eden bir yapı geliştirilmesini sağlarız.
Yönetim hedeflerini de bu sistem üzerinden besleriz.

Aşağıdaki önerilere uymanızı rica ederiz.

• Ürününüzü aldığınızda Garanti belgesini Yetkili Satıcınıza onaylattırınız.
• Ürününüzü kullanma kılavuzu esaslarına göre kullanınız.
• Ürününüz ile ilgili hizmet talebiniz olduğunda yukarıdaki telefon numaralarından Çağrı Merkezimize başvurunuz.
• Hizmet için gelen teknisyene “teknisyen kimlik kartı”nı sorunuz.
• İşiniz bittiğinde Yetkili servis teknisyeninden “Hizmet Fişi” istemeyi unutmayınız. alacağınız “Hizmet Fişi” , ilerde ürününüzde meydana gelebilecek herhangi bir sorunda size yarar sağlayacaktır.
• Ürünün kullanım ömrü: 10 yıldır. (Ürünün fonksiyonunu yerine getirebilmesi için gerekli yedek parça bulundurma süresi)

Hizmet talebinin değerlendirilmesi

1 Müşteri Başvurusu

- Web sitesi
- 0850 210 0 888 Çağrı merkezi
- Yetkili Servis
- musteri.hizmetleri @beko.com
- Yetkili Satıcı
- Faks 0216 423 23 53

2 Başvuru kaydı

Başvuru Konusu
Müşteri Adı, Soyadı
Müşteri Telefonu
Müşteri Adresi

3 Hizmet talebinin alınması

- Hizmet talebi analizi
- Hizmet hakkında müşterinin bilgilendirilmesi (Keşif,nakliye,montaj,bilgi,onarım,değişim vb.)
- Hizmet hakkında gerekli işlemin gerçekleştirilmesi

4 Müşteri memnuniyetinin alınması

- Memnun
- Memnun değil

5 Başvuru kaydının kapatılıp, bilgilerin saklanması

Bu kılavuzu okumadan ürününüzü çalıştırmayınız.

Ürününüz ile ilgili garanti şartları, kullanımı ve sorun giderme yöntemleri kılavuzda yer almaktadır.

Uygun Kullanım ve Garanti ile İlgili Dikkat Edilmesi Gereken Hususlar;

Aşağıda belirtilen sorunların giderilmesi ücret karşılığında yapılır. Bu durumlar için garanti şartları uygulanmaz;
1) Kullanım hatalarından kaynaklanan hasar ve arızalar,
2) Malın tüketiciye tesliminden sonraki yükleme, boşaltma, taşıma vb. sırasında oluşan hasar ve arızalar,
3) Malın kullanıldığı yerin elektrik (priz, gerilim, topraklama vb.), su (su basıncı, musluk vb.), doğalgaz, telefon, internet vb. şebekesi ve/veya altyapısı (gider, zemin, ortam vb.) kaynaklı meydana gelen hasar ve arızalar,
4) Doğa olayları ve yangın, su baskını vb. kaynaklı meydana gelen hasar ve arızalar,
5) Malın tanıtma ve kullanma kılavuzlarında yer alan hususlara aykırı kullanılmasından kaynaklanan hasar ve arızalar,
6) Malın, 6502 sayılı Tüketicinin Korunması Hakkındaki Kanununda tarif edilen şekli ile ticari veya mesleki amaçlarla kullanımı durumunda ortaya çıkan hasar ve arızalar,
7) Mala yetkisiz kişiler tarafından bakım, onarım veya başka bir nedenle müdahale edilmesi
Durumularında mala verilmiş garanti sona erecektir.
Garanti uygulaması sırasında değiştirilen malın garanti süresi, satın alınan malın kalan garanti süresi ile sınırlıdır.

Ürününüz Arçelik A.Ş adına Tineco Intelligent Technology Co.,Ltd No. 108 Shi Hu Road (West), Wu Zhong Zone, Suzhou 215168, P. R. China +86051266057406 tarafından üretilmiştir.

Menşei : P.R.C.

ŞARJLI DİK SÜPÜRGE GARANTİ BELGESİ

GARANTİ ŞARTLARI

1) Garanti süresi, malın teslim tarihinden itibaren başlar ve 2 yıldır.
2) Malın tanıtma ve kullanma kılavuzunda gösterildiği şekilde kullanılması ve Arçelik A.Ş.'nin yetkili kıldığı servis çalışanları dışındaki şahıslar tarafından bakım, onarım veya başka bir nedenle müdahale edilmemiş olması şartıyla, malın bütün parçaları dahil olmak üzere tamamını; malzeme, işçilik ve üretim hatalarına karşı malın teslim tarihinden itibaren yukarıda belirtilen süre kadar garanti eder.
3) Malın ayıplı olduğunun anlaşılması durumunda tüketici, 6502 sayılı Tüketicinin Korunması Hakkında Kanunun 11 inci maddesinde yer alan;
   a- Sözleşmeden dönme,
   b- Satış bedelinden indirim isteme,
   c- Ücretsiz onarılmasını isteme,
   ç- Satılanın ayıpsız bir misli ile değiştirilmesini isteme,
   haklarından birini kullanabilir.
4) Tüketicinin bu haklardan ücretsiz onarım hakkını seçmesi durumunda satıcı; işçilik masrafı, değiştirilen parça bedeli ya da başka herhangi bir ad altında hiçbir ücret talep etmeksizin malın onarımını yapmak veya yaptırmakla yükümlüdür. Tüketici ücretsiz onarım hakkını üretici veya ithalatçıya karşı da kullanabilir. Satıcı, üretici ve ithalatçı tüketicinin bu hakkını kullanmasından müteselsilen sorumludur.
5) Tüketicinin, ücretsiz onarım hakkını kullanması halinde malın;
   - Garanti süresi içinde tekrar arızalanması,
   - Tamiri için gereken azami sürenin aşılması,
   - Tamirinin mümkün olmadığının, yetkili servis istasyonu, satıcı, üretici yada ithalatçı tarafından bir raporla belirlenmesi durumlarında;

tüketici malın bedel iadesini, ayıp oranında bedel indirimini veya imkân varsa malın ayıpsız misli ile değiştirilmesini satıcıdan talep edebilir.
Satıcı, tüketicinin talebini reddedemez. Bu talebin yerine getirilmemesi durumunda satıcı, üretici ile ithalatçı müsteselsilen sorumludur.
6) İlgili mevzuatlarda belirlenen kullanım ömrü süresince malın azami tamir süresi 20 iş gününü, geçemez. Bu süre, garanti süresi içerisinde mala ilişkin arızanın yetkili servis istasyonuna veya satıcıya bildirimi tarihinde, garanti süresi dışında ise malın yetkili servis istasyonuna teslim tarihinden itibaren başlar. Garanti kapsamı içerisindeki malın arızasının 10 iş günü içerisinde giderilememesi halinde, üretici veya ithalatçı; malın tamiri tamamlanıncaya kadar, benzer özelliklere sahip başka bir malı tüketicinin kullanımına tahsis etmek zorundadır. Benzer özelliklere sahip başka bir malın tüketici tarafından istenmemesi halinde üretici veya ithalatçılar bu yükümlülükten kurtulur. Malın garanti süresi içerisinde arızalanması durumunda, tamirde geçen süre garanti süresine eklenir.
7) Malın kullanma kılavuzunda yer alan hususlara aykırı kullanılmasından kaynaklanan hasar ve arızalar garanti kapsamı dışındadır.
8) Tüketici, garantiden doğan haklarının kullanılması ile ilgili olarak çıkabilecek uyuşmazlıklarda yerleşim yerinin bulunduğu veya tüketici işleminin yapıldığı yerdeki Tüketici Hakem Heyetine veya Tüketici Mahkemesine başvurabilir.
9) Satıcı tarafından bu Garanti Belgesinin verilmemesi durumunda, tüketici Ticaret Bakanlığı Tüketicinin Korunması ve Piyasa Gözetimi Genel Müdürlüğüne başvurabilir.

Üretici veya İthalatçı Firmanın;

Unvanı:	*Arçelik A.Ş.*
Adresi:	*Arçelik A.Ş. Karaağaç Caddesi No:2-6, 34445, Sütlüce / İSTANBUL*
Telefonu:	*(0-216) 585 8 888*
Faks:	*(0-216) 423 23 53*
web adresi:	*www.beko.com.tr*

Malın

Markası:	*Beko*
Cinsi:	*Şarjlı Dik Süpürge*
Modeli:	*SD 8161*
Bandrol ve Seri No:	
Garanti Süresi:	*2 YIL*
Azami Tamir Süresi:	*20 İş günü*

GENEL MÜDÜR

Arçelik A.Ş.

GENEL MÜDÜR YRD.

Satıcı Firmanın:

Unvanı:
Adresi:
Telefonu:
Faks:
e-posta:

Fatura Tarih ve Sayısı:
Teslim Tarihi ve Yeri:
Yetkilinin İmzası:
Firmanın Kaşesi:

Bu bölümü, ürünü aldığınız Yetkili Satıcı imzalayacak ve kaşeleyecektir.